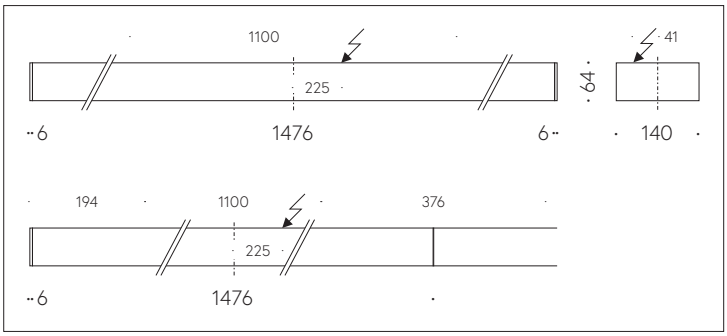

QR-Code scannen und auf www.neuco.ch mehr über diesen Artikel erfahren

X 65040024160
verkehrsweiss RAL 9016
LED 26 W 3875 lm-h 4000 K
Konverter schaltbar on/off

IP20 IK03

Deckenaufbauleuchte mit direktem Lichtaustritt und abgeblendeter Lichtverteilung.
Schutzart IP20
Schutzklasse I.

Stahlblechgehäuse, rechteckiger Querschnitt, Stirnseiten aus Kunststoff mit integriertem Lichtbandverbinder. Lichtverteilung direkt strahlend mittels reflexionsverstärktem Aluminium-Parabolraster seidenmatt eloxiert, für Bildschirmarbeitsplätze, 65° < 1000 cd/m². Rundumentblendet nach aktueller Norm DIN-EN 12464-1, selbstrastend, beidseitig abklappbar. Bei Lichtbandmontage Raster optisch durchlaufend. Lichtfarbe neutralweiss (840) mit sehr guter Farbkonsistenz und hoher Farbwiedergabe Ra=80. Elektrischer Anschluss über 3-polige Anschlussklemme in Steckkontakt-Technik. Montage auf Tragschiene möglich. Erforderliches Zubehör auf Anfrage lieferbar. Geeignet für Bildschirmarbeitsplätze, 65° < 1000 cd/m².

5 Jahre Garantie.

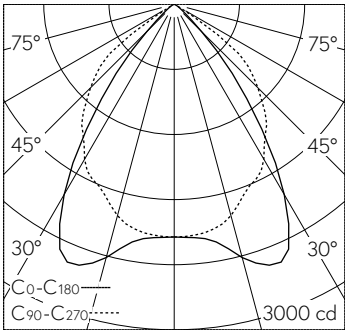

h [m]	C0-C180 D [m] 72°	C90-C270 D [m] 90°	E (0°)
1	1.45	2.00	2145
2	2.91	4.00	536
3	4.36	6.00	238
4	5.81	8.00	134
5	7.27	10.00	86

LED 5 x 4000 K G4 26 W 3875 lm-h 72°/90° / CIE Flux 78 99 100 100 100 / A70 nac…

Technische Daten

Leuchtenlichtstrom	3875 lm-h
Anschlussleistung	26 W
Lichtausbeute	147 lm-h/W
Modullichtstrom	–
Modulleistung	–
Farbortstabilität	–
Farbwiedergabe	CRI ≥ 80
Lichtstromerhalt	L80/B10 bei 50'000 h (25 °C)
Farbtemperatur	4000 K

Weitere Angaben

Lichtaustritt	direkt
Lichtverteilung	abgeblendet
Anteil Direktlicht	100 %
BAP Leuchtdichte ≥ 65 °	≤ 1000 cd/m²
Blendungsbewertung UGR längs	19
Blendungsbewertung UGR quer	15.5
Betriebsspannung	230 V AC 50 Hz
Betriebstemperatur	25 – 25 °C
Gewicht	4.64 kg
Gewicht inkl. Verpackung	5.8 kg
Zubehör	Für diese Leuchte sind separate Zubehörteile erhältlich. Kontaktieren Sie uns für eine Beratung.

Die Produktabbildungen können farblich und technisch von der tatsächlichen Leuchtenspezifikation abweichen. Irrtum und technische Änderungen vorbehalten.