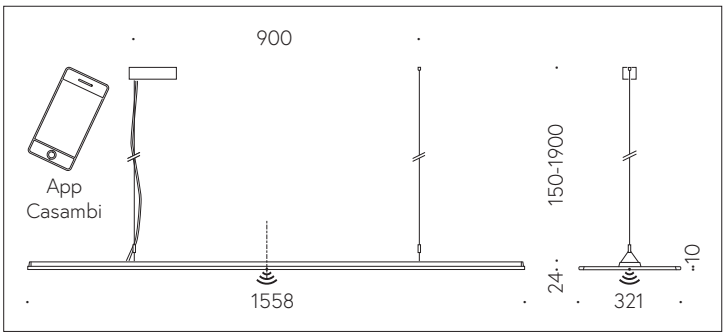

QR-Code scannen und auf www.neuco.ch mehr über diesen Artikel erfahren

X 46205526170
verkehrsweiss RAL 9016
LED 48 W 5932 lm-h 3000 K
Bluetooth®-Konverter steuerbar

CE

IP20 IK02

Pendelleuchte mit direktem/indirektem Lichtaustritt und abgeblendeter Lichtverteilung.
Schutzart IP20
Schutzklasse I.

Masterleuchte „netlife easy01" mit eingebautem Steuergerät und Sensor zum Dimmen und Steuern von bis zu 31 DALI Slaveleuchten.
Einfache Bedienung und Konfiguration über Bluetooth, kostenlose Osram-App für IOS und Android im Store verfügbar.
Funktionen: Ein/Aus, manuelles Dimmen, tageslichtabhängige Regelung, Präsenz- und Corridorfunktion.
Direktlichtanteil ~74%.
Gehäuse Aluminium Strangpressprofil, verkehrsweiss (RAL 9016).
LED warmweiss. SDCM 3. CRI≥80.
Konverter DALI easy01.
Micro-Prismenscheibe aus PMMA, rundumentblendet, Langzeit UV-beständig.
Homogener Lichtaustritt durch seitliche LED-Lichteinkopplung in hocheffektiver Light Guide Scheibe und semi-diffusen weissen Reflektionsschichten, mit spezieller Präzisionstechnik für eine definierte Deckenaufhellung.
Zwei Y-Seilabhängungen.
Baldachin Aluminiumprofil stranggepresst mit Kunststoffstirnseiten, verkehrsweiss (RAL 9016).
Anschluss über weisse Anschlussleitung mit abgemantelten Enden 5x 0,75², L1900.

5 Jahre Garantie.

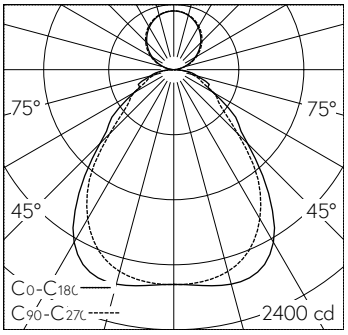

4 x LED 3000 K 48 W 5932 lm-h / CIE Flux 61 85 96 74 100 / B53 nach DIN 5040

Technische Daten

Leuchtenlichtstrom	5932 lm-h
Anschlussleistung	48 W
Lichtausbeute	125 lm-h/W
Modullichtstrom	–
Modulleistung	–
Farbortstabilität	SDCM 3
Farbwiedergabe	CRI ≥ 80
Lichtstromerhalt	L90/B10 bei 50'000 h (25 °C)
Farbtemperatur	3000 K
Energieeffizienzklasse	A++

Weitere Angaben

Lichtaustritt	direkt/indirekt
Lichtverteilung	abgeblendet
Anteil Direktlicht	74 %
Anteil Indirektlicht	26 %
BAP Leuchtdichte ≥ 65 °	≤ 3000 cd/m²
Blendungsbewertung UGR längs	16,1
Blendungsbewertung UGR quer	16,8
Gewicht	6,3 kg
Zubehör	Für diese Leuchte sind separate Zubehörteile erhältlich. Kontaktieren Sie uns für eine Beratung.

Die Produktabbildungen können farblich und technisch von der tatsächlichen Leuchtenspezifikation abweichen. Irrtum und technische Änderungen vorbehalten.