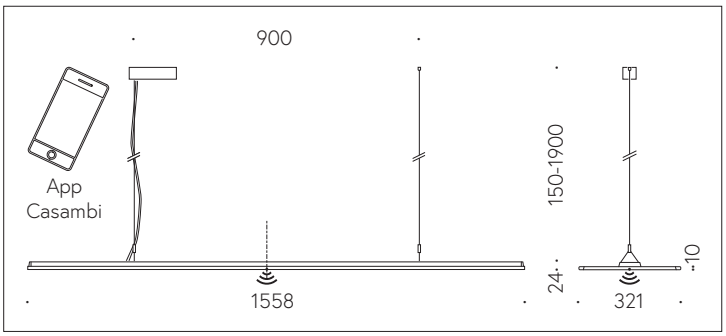


QR-Code scannen und auf www.neuco.ch mehr über diesen Artikel erfahren

**X 46205516175**
silbergrau RAL 7001
LED 48 W 6414 lm-h 4000 K
Bluetooth®-Konverter steuerbar

CE

**IP20 IK02**

Pendelleuchte mit direktem/indirektem Lichtaustritt und abgeblendeter Lichtverteilung.
Schutzart IP20
Schutzklasse I.

Masterleuchte „netlife easy01" mit eingebautem Steuergerät und Sensor zum Dimmen und Steuern von bis zu 31 DALI Slaveleuchten.
Einfache Bedienung und Konfiguration über Bluetooth, kostenlose Osram-App für IOS und Android im Store verfügbar.
Funktionen: Ein/Aus, manuelles Dimmen, tageslichtabhängige Regelung, Präsenz- und Corridorfunktion.
Direktlichtanteil ~74%.
Gehäuse Aluminium Strangpressprofil, silbergrau (~RAL 9006).
LED neutralweiss. SDCM 3. CRI≥80.
Konverter DALI easy01.
Micro-Prismenscheibe aus PMMA, rundumentblendet, Langzeit UV-beständig.
Homogener Lichtaustritt durch seitliche LED-Lichteinkopplung in hocheffektiver Light Guide Scheibe und semi-diffusen weissen Reflektionsschichten, mit spezieller Präzisionstechnik für eine definierte Deckenaufhellung.
Zwei Y-Seilabhängungen.
Baldachin Aluminiumprofil stranggepresst mit Kunststoffstirnseiten, silbergrau (~RAL 9006).
Anschluss über transparente Anschlussleitung mit abgemantelten Enden 5x 0,75², L1900.

5 Jahre Garantie.

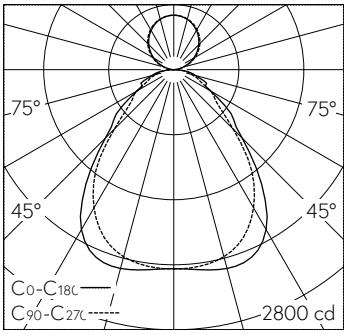


4 x LED 4000 K 48 W 6414 lm-h / CIE Flux 61 85 96 74 100 / B53 nach DIN 5040

**Technische Daten**

| | |
|---|---|
| Leuchtenlichtstrom | 6414 lm-h |
| Anschlussleistung | 48 W |
| Lichtausbeute | 135 lm-h/W |
| Modullichtstrom | – |
| Modulleistung | – |
| Farbortstabilität | SDCM 3 |
| Farbwiedergabe | CRI ≥ 80 |
| Lichtstromerhalt | L90/B10 bei 50'000 h (25 °C) |
| Farbtemperatur | 4000 K |
| Energieeffizienzklasse | A++ |

**Weitere Angaben**

| | |
|---|---|
| Lichtaustritt | direkt/indirekt |
| Lichtverteilung | abgeblendet |
| Anteil Direktlicht | 74 % |
| Anteil Indirektlicht | 26 % |
| BAP Leuchtdichte ≥ 65 ° | ≤ 3000 cd/m² |
| Blendungsbewertung UGR längs | 16,4 |
| Blendungsbewertung UGR quer | 17,1 |
| Gewicht | 6,3 kg |
| Zubehör | Für diese Leuchte sind separate Zubehörteile erhältlich. Kontaktieren Sie uns für eine Beratung. |

Die Produktabbildungen können farblich und technisch von der tatsächlichen Leuchtenspezifikation abweichen. Irrtum und technische Änderungen vorbehalten.