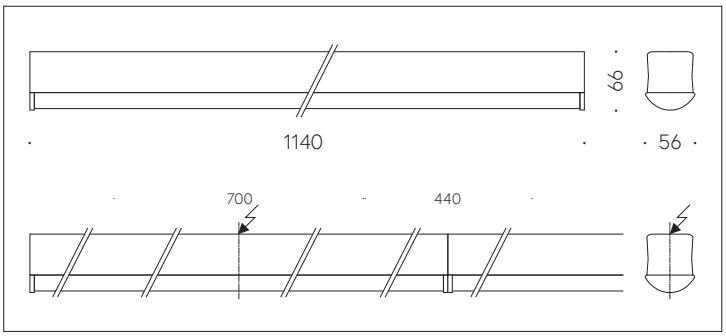

QR-Code scannen und auf www.neuco.ch mehr über diesen Artikel erfahren

X 16172024100
verkehrsweiss RAL 9016
LED 36 W 4043 lm-h 4000 K
Konverter schaltbar on/off

CE

IP20 IK06

Möbelleuchte mit direktem Lichtaustritt und freistrahlender Lichtverteilung.
Schutzart IP20
Schutzklasse I.

Stossfest 1.0 Nm.
Geeignet für den Möbel-An- und Einbau.
Gehäuse Stahlblech profiliert, verwindungssteif, längsseitig tailliert, verkehrsweiss (RAL 9016).
Die Profilierung des Oberteils bildet einen Kabelkanal für Mantelleitung bis 5x 1.5².
Stirnseiten Kunststoff, weiss.
LED neutralweiss. CRI≥80.
Konverter on/off.
Diffusor-Abdeckung aus Polycarbonat, opal.
3-polige Steckklemme.

5 Jahre Garantie.

Auf Anfrage als Notleuchte bzw. in DALI steuerbar lieferbar.

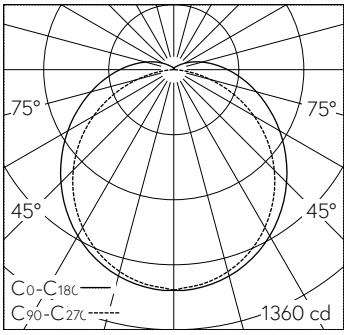

2 x LED 4000 K 36 W 4043 lm-h 130°/110° / CIE Flux 42 71 89 92 100 / A31 nach DI…

Technische Daten

Leuchtenlichtstrom	4043 lm-h
Anschlussleistung	36 W
Lichtausbeute	111 lm-h/W
Modullichtstrom	–
Modulleistung	–
Farbortstabilität	–
Farbwiedergabe	CRI ≥ 80
Lichtstromerhalt	L80/B10 bei 50'000 h (25 °C)
Farbtemperatur	4000 K
Energieeffizienzklasse	A+

Weitere Angaben

Lichtaustritt	direkt
Lichtverteilung	freistrahlend
Anteil Direktlicht	92 %
Anteil Indirektlicht	8 %
Blendungsbewertung UGR längs	24,8
Blendungsbewertung UGR quer	27
Betriebsspannung	230 V AC 50 Hz
Gewicht	1,64 kg
Zubehör	Für diese Leuchte sind separate Zubehörteile erhältlich. Kontaktieren Sie uns für eine Beratung.

Die Produktabbildungen können farblich und technisch von der tatsächlichen Leuchtenspezifikation abweichen. Irrtum und technische Änderungen vorbehalten.