Überrollbare Bodeneinbauleuchte

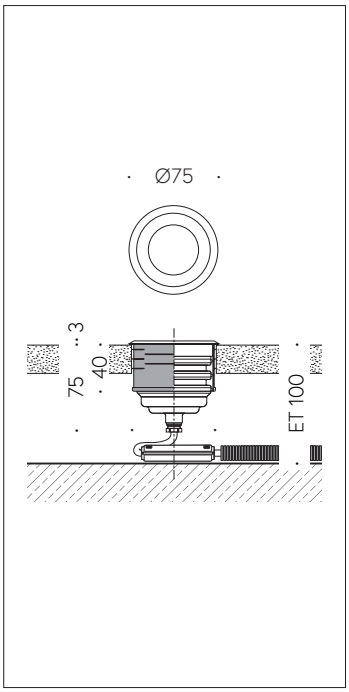

QR-Code scannen und auf www.neuco.ch mehr über diesen Artikel erfahren

B 99 331K4
Material Edelstahl (Werkstoff 1.4301)
LED 1.6 W 24 V 55 lm-h 4000 K
Konverter schaltbar on/off

IK08

Bodeneinbauleuchte mit freistrahlender Lichtverteilung.
Schutzklasse III.

Orientierungsleuchte. 24 V DC. Mit austauschbarem LED-Modul mit Übertemperaturschutz und einer Lebenserwartung von mindestens 200'000 Betriebsstunden. 20-jährige Nachliefergarantie auf das LED-Modul und die Verschleissteile. Ohne Netzteil. Schutzart IP 68 20 m, Schutzklasse III. Leuchte aus Edelstahl, Werkstoff-Nr. 1.4301. Einbauhülse aus Polyamid. Sicherheitsglas mattiert. Mit fest angeschlossener, wasserbeständiger Anschlussleitung 05RN8-F 2 x 1 mm², Länge 3 m, mit eingebautem Wasserstopper. Leuchtendurchmesser 75 mm, Einbautiefe 80 mm. Einbauöffnung Ø 70 mm.

5 Jahre Garantie.

Nach der Montage der Leuchte ist eine Erstreinigung notwendig.

Auf Anfrage in den LED-Lichtfarben Grün, Blau, Amber und Rot lieferbar.

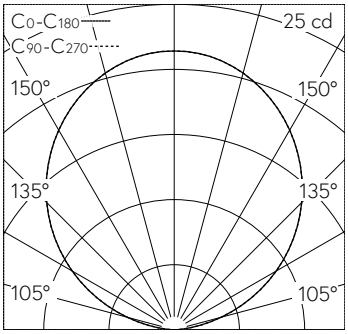

5	14.28	1
4	11.43	1
3	8.57	2
2	5.71	5
1	2.86	21
h [m]	D [m] 110°	E (0°)

LED 4000 K 1.6 W 55 lm-h 110° / CIE Flux 0 0 0 0 100 / E83 nach DIN 5040

Technische Daten

Leuchtenlichtstrom	55 lm-h
Anschlussleistung	1.6 W
Lichtausbeute	35.6 lm-h/W
Modullichtstrom	250 lm-c
Modulleistung	1,2 W
Farbortstabilität	–
Farbwiedergabe	CRI > 80
Lichtstromerhalt	B50 bei 200'000 h (25 °C)
Farbtemperatur	4000 K

Weitere Angaben

Lichtverteilung	freistrahlend
Betriebsgerät	**extern, separat bestellen**
Betriebsspannung	24 V DC
Druckbelastbarkeit	überrollbar bis 1000 kg
Betriebstemperatur	max. 65 °C
Gewicht	0.8 kg
Zubehör	Für diese Leuchte sind separate Zubehörteile erhältlich. Kontaktieren Sie uns für eine Beratung.

Die Produktabbildungen können farblich und technisch von der tatsächlichen Leuchtenspezifikation abweichen. Irrtum und technische Änderungen vorbehalten.