Leistungsscheinwerfer

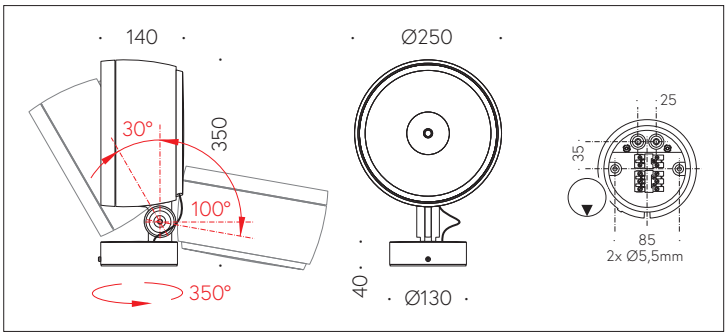

QR-Code scannen und auf www.neuco.ch mehr über diesen Artikel erfahren

B 84 545K4
grafit ~ RAL 7024
LED 77.2 W 8270 lm-h 4000 K
DALI-Konverter steuerbar

IP65

Scheinwerfer mit symmetrisch-bündelnder Lichtverteilung.
Schutzart IP65, staubdicht und strahlwassergeschützt
Schutzklasse I.

Bündelnde rotationssymmetrische Lichtstärkeverteilung. Mit Hybrid Optics®: Hocheffiziente und verlustarme Lichtverteilung durch Reflektor und optischer Linse. Halbstreuwinkel 27°, Mit austauschbarem LED-Modul mit Übertemperaturschutz und einer Lebenserwartung von mindestens 160'000 Betriebsstunden. 20-jährige Nachliefergarantie auf das LED-Modul und die Verschleissteile. Mit LED-Netzteil, DALI-steuerbar, 220-240 V, 0/50-60 Hz. Schutzart IP 65. Leuchte aus Aluminiumguss, Aluminium und Edelstahl Beschichtungstechnologie Unidure®, Farbe Grafit. Sicherheitsglas klar. Reflektoroberfläche aus eloxiertem Reinstaluminium. Zwei Leitungseinführungen zur Durchverdrahtung der Netzanschlussleitung bis Ø 10,5 mm, max. 5 x 1,5 mm². Abmessungen: 250 x 350 x 140 mm.

5 Jahre Garantie.

PUSH, switchDIM und Touch-DIM® werden nicht unterstützt.

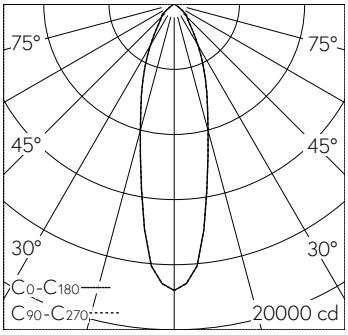

h [m]	D [m] 28°	E (0°)
3	1.50	1954
6	2.99	488
9	4.49	217
12	5.98	122
15	7.48	78

LED 4000 K 77.2 W 8270 lm-h 28° / CIE Flux 84 98 100 100 100 / A70 nach DIN 5040

Technische Daten

Leuchtenlichtstrom	8270 lm-h
Anschlussleistung	77.2 W
Lichtausbeute	107.1 lm-h/W
Modullichtstrom	10710 lm-c
Modulleistung	71,1 W
Farbortstabilität	–
Farbwiedergabe	CRI > 90
Lichtstromerhalt	L70/B50 bei 160'000 h (25 °C)
Farbtemperatur	4000 K

Weitere Angaben

Lichtverteilung	symmetrisch-bündelnd
Halbwertwinkel	27 ° Medium Flood (27 – 32 °)
Betriebsspannung	220 – 240 V AC 50 / 60 Hz 176 – 280 V DC 0 Hz
Betriebstemperatur	max. 25 °C
Gewicht	5.65 kg
Windangriffsfläche	0.06 m²
Zubehör	Für diese Leuchte sind separate Zubehörteile erhältlich. Kontaktieren Sie uns für eine Beratung.

Die Produktabbildungen können farblich und technisch von der tatsächlichen Leuchtenspezifikation abweichen. Irrtum und technische Änderungen vorbehalten.

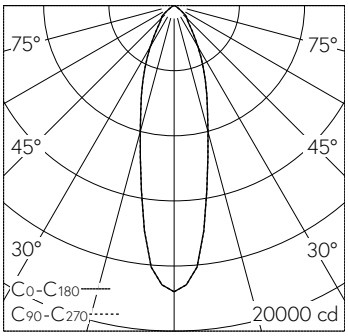

h [m]	D [m] 28°	E (0°)
3	1.50	1954
6	2.99	488
9	4.49	217
12	5.98	122
15	7.48	78

LED 4000 K 77.2 W 8270 lm-h 28° / CIE Flux 84 98 100 100 100 / A70 nach DIN 5040

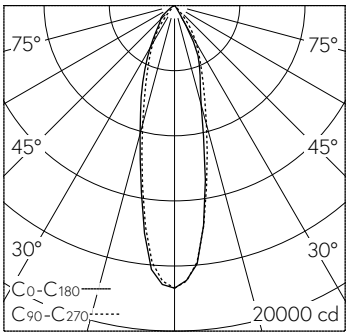

LED 4000 K 77.2 W 6866 lm-h / CIE Flux 92 99 100 100 100 / A80 nach DIN 5040

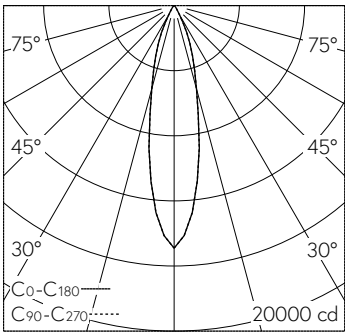

h [m]	D [m] 24°	E (0°)
3	1.28	1656
6	2.55	414
9	3.83	184
12	5.10	103
15	6.38	66

LED 4000 K 77.2 W 3837 lm-h 24° / CIE Flux 97 99 100 100 100 / A80 nach DIN 5040

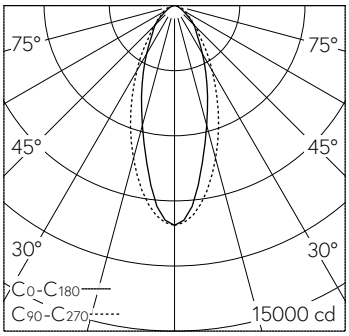

h [m]	C0-C180 D [m] 34°	C90-C270 D [m] 46°	E (0°)
3	1.83	2.55	1125
6	3.67	5.09	281
9	5.50	7.64	125
12	7.34	10.19	70
15	9.17	12.73	45

LED 4000 K 77.2 W 7489 lm-h 36°/44° / CIE Flux 77 94 99 100 100 / A70 nach DIN …

Die Produktabbildungen können farblich und technisch von der tatsächlichen Leuchtenspezifikation abweichen. Irrtum und technische Änderungen vorbehalten.