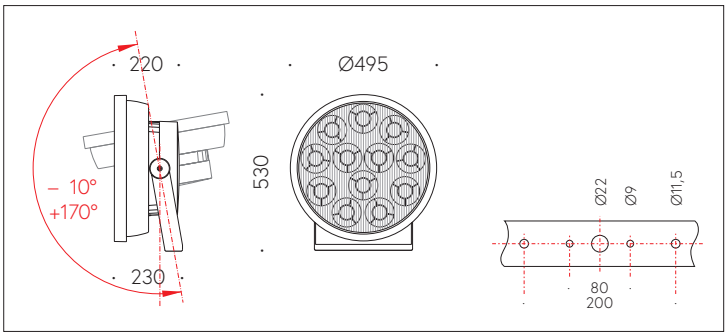

QR-Code scannen und auf www.neuco.ch mehr über diesen Artikel erfahren

B 84 523K22
grafit ~ RAL 7024
LED 312 W 13968 lm-h 2200 K
DALI-Konverter steuerbar

IP67 IK09

Scheinwerfer mit bandförmiger Lichtverteilung.
Schutzart IP67, staubdicht und geschützt gegen zeitweiliges Untertauchen
Schutzklasse I.

Bandförmige Lichtstärkeverteilung. Halbstreuwinkel 11/54°, Mit austauschbarem LED-Modul mit einer mittleren Bemessungslebensdauer von 75.000 Betriebsstunden (L80B50 bei ta = 25 °C). 20-jährige Nachlieferga-rantie auf das LED-Modul und die Verschleissteile. Mit LED-Netzteil, DALI-steuerbar oder dimmbar 1-10 V, 220-240 V, 0/50-60 Hz. Integrierter Umschalter zur Begrenzung des Lichtstroms auf 70 %, 50 %, 30 %. Schutzart IP 67. Leuchte aus Aluminiumguss, Aluminium und Edelstahl Beschichtungstechnologie Unidure®, Farbe Grafit. Sicherheitsglas. Reflektor aus eloxiertem Reinstaluminium. Hybrid Optics®: Hocheffiziente und verlustarme Lichtverteilung durch Reflektor und optischer Linse. Eine Leitungsverschraubung für Netzanschlussleitung von ø 7,5 - 15 mm. Befestigungsbügel aus Edelstahl mit einer zentralen Bohrung Ø 22 mm und zwei Bohrungen Ø 9 mm, im Abstand von 80 mm und zwei Bohrungen Ø 11,5 mm, im Abstand von 200 mm. Abmessungen: 500 x 530 x 220 mm.

5 Jahre Garantie.

PUSH, switchDIM und Touch-DIM® werden nicht unterstützt.

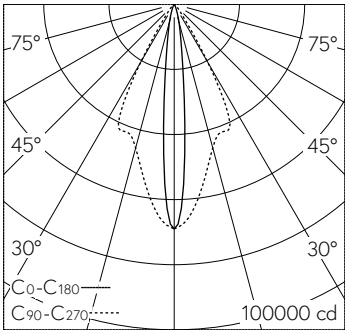

h [m]	C0-C180 D [m] 10.8°	C90-C270 D [m] 54°	E (0°)
6	1.13	6.11	1917
12	2.27	12.23	479
18	3.40	18.34	213
24	4.54	24.46	120
30	5.67	30.57	77

LED 2200 K 312 W 13968 lm-h 10.8°/54° / CIE Flux 97 100 100 100 100 / A80 nach …

Technische Daten

Leuchtenlichtstrom	13968 lm-h
Anschlussleistung	312 W
Lichtausbeute	43.2 lm-h/W
Modullichtstrom	44580 lm-c
Modulleistung	289,2 W
Farbortstabilität	–
Farbwiedergabe	CRI > 65
Lichtstromerhalt	L80/B50 bei 75'000 h (25 °C)
Farbtemperatur	2200 K

Weitere Angaben

Lichtverteilung	bandförmig
Halbwertwinkel	11 ° / 52 ° Oval Flood
Betriebsspannung	220 – 240 V AC 50 / 60 Hz 176 – 288 V DC 0 Hz
Betriebstemperatur	max. 25 °C
Gewicht	19.1 kg
Windangriffsfläche	0.2 m²
Zubehör	Für diese Leuchte sind separate Zubehörteile erhältlich. Kontaktieren Sie uns für eine Beratung.

Die Produktabbildungen können farblich und technisch von der tatsächlichen Leuchtenspezifikation abweichen. Irrtum und technische Änderungen vorbehalten.