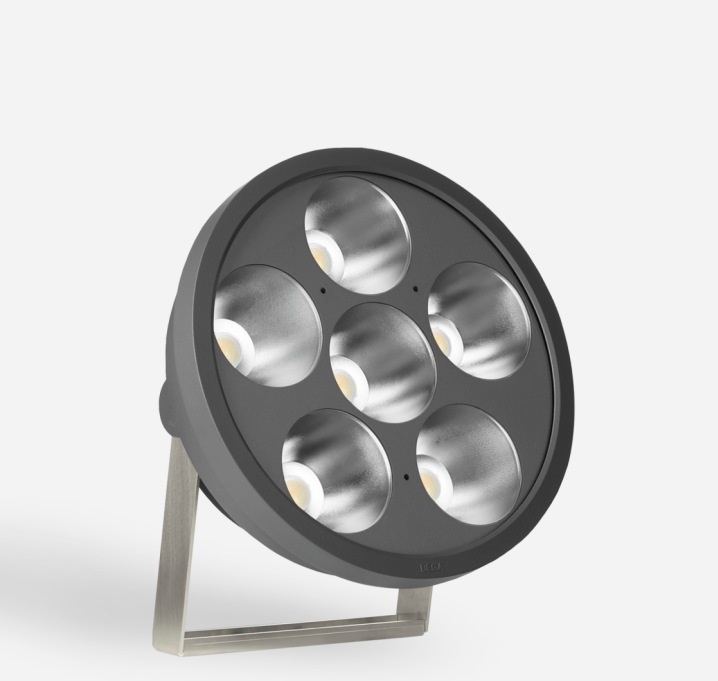

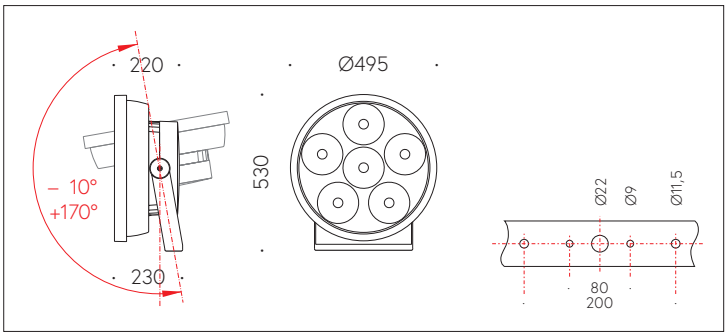

QR-Code scannen und auf www.neuco.ch mehr über diesen Artikel erfahren

B 84 522K3
grafit ~ RAL 7024
LED 326 W 41151 lm-h 3000 K
DALI-Konverter steuerbar oder dimmbar 1 – 10 V

IP67 IK08

Scheinwerfer mit symmetrisch-streuender Lichtverteilung.
Schutzart IP67, staubdicht und geschützt gegen zeitweiliges Untertauchen
Schutzklasse I.

Streuende rotationssymmetrische Lichtstärkeverteilung. Constant Optics®: Effizientes optisches System, das nahezu keinem Verschleiss unterliegt. Halbstreuwinkel 48°, Mit austauschbarem LED-Modul mit Übertemperaturschutz und einer Lebenserwartung von mindestens 120'000 Betriebsstunden. 20-jährige Nachliefergarantie auf das LED-Modul und die Verschleissteile. Mit LED-Netzteil, DALI-steuerbar oder dimmbar 1-10 V, 220-240 V, 0/50-60 Hz. Integrierter Umschalter zur Begrenzung des Lichtstroms auf 70 %, 50 %, 30 %. Schutzart IP 67. Leuchte aus Aluminiumguss, Aluminium und Edelstahl Beschichtungstechnologie Unidure®, Farbe Grafit. Sicherheitsglas. Reflektor aus eloxiertem Reinstaluminium. Eine Leitungsverschraubung für Netzanschlussleitung von ø 7,5 - 15 mm. Befestigungsbügel aus Edelstahl mit einer zentralen Bohrung Ø 22 mm und zwei Bohrungen Ø 9 mm, im Abstand von 80 mm und zwei Bohrungen Ø 11,5 mm, im Abstand von 200 mm. Abmessungen: 500 x 530 x 220 mm.

5 Jahre Garantie.

PUSH, switchDIM und Touch-DIM® werden nicht unterstützt.

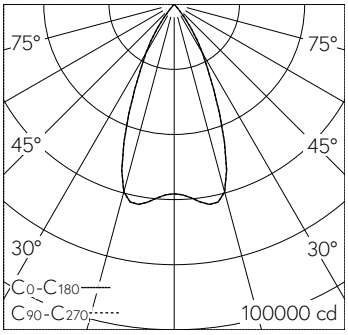

h [m]	D [m] 48°	E (0°)
5	4.45	2328
10	8.90	582
15	13.36	259
20	17.81	146
25	22.26	93

LED 3000 K 326 W 41151 lm-h 48° / CIE Flux 99 100 100 100 100 / A80 nach DIN 5…

Technische Daten

Leuchtenlichtstrom	41151 lm-h
Anschlussleistung	326 W
Lichtausbeute	124.3 lm-h/W
Modullichtstrom	53640 lm-c
Modulleistung	303 W
Farbortstabilität	–
Farbwiedergabe	CRI > 80
Lichtstromerhalt	L80/B50 bei 120'000 h (25 °C)
Farbtemperatur	3000 K

Weitere Angaben

Lichtverteilung	symmetrisch-streuend
Halbwertwinkel	48 ° Wide Flood (46 – 55 °)
Betriebsspannung	220 – 240 V AC 50 / 60 Hz 176 – 288 V DC 0 Hz
Betriebstemperatur	max. 30 °C
Gewicht	20.7 kg
Windangriffsfläche	0.2 m²
Zubehör	Für diese Leuchte sind separate Zubehörteile erhältlich. Kontaktieren Sie uns für eine Beratung.

Die Produktabbildungen können farblich und technisch von der tatsächlichen Leuchtenspezifikation abweichen. Irrtum und technische Änderungen vorbehalten.

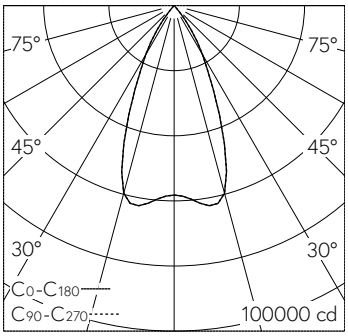

h [m]	D [m] 48°	E (0°)
5	4.45	2328
10	8.90	582
15	13.36	259
20	17.81	146
25	22.26	93

LED 3000 K 326 W 41151 lm-h 48° / CIE Flux 99 100 100 100 100 / A80 nach DIN 50…

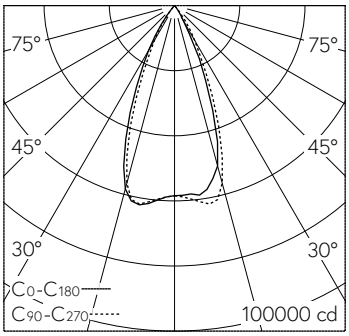

LED 3000 K 326 W 34084 lm-h 71101M / CIE Flux 99 100 100 100 100 / A80 nach DI…