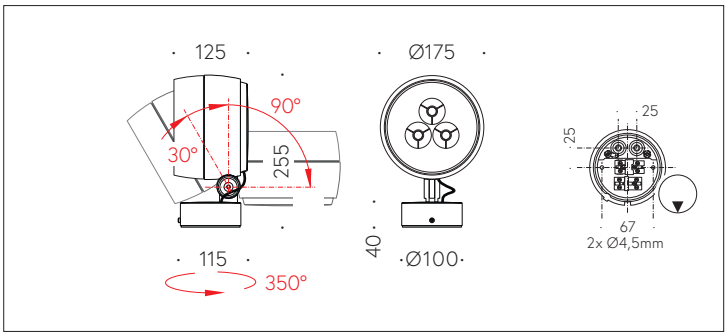

QR-Code scannen und auf www.neuco.ch mehr über diesen Artikel erfahren

B 84 408K3
grafit ~ RAL 7024
LED 16.4 W 483 lm-h 3000 K
DALI-Konverter steuerbar

IP65

Scheinwerfer mit symmetrisch-engbündelnde Lichtverteilung. Schutzart IP65, staubdicht und strahlwassergeschützt Schutzklasse I.

Fokussierte Lichtstärkeverteilung mit eingebautem Raster zur Streulichtreduzierung. Halbstreuwinkel 5°, Mit austauschbarem LED-Modul mit Übertemperaturschutz und einer Lebenserwartung von mindestens 200'000 Betriebsstunden. 20-jährige Nachliefergarantie auf das LED-Modul und die Verschleissteile. Mit LED-Netzteil, DALI-steuerbar, 220-240 V, 0/50-60 Hz. Schutzart IP 65. Leuchte aus Aluminiumguss, Aluminium und Edelstahl Beschichtungstechnologie Unidure®, Farbe Grafit. Sicherheitsglas klar. Reflektoroberfläche aus eloxiertem Reinstaluminium. Ringraster innenliegend aus glaskugelverstärktem Kunststoff. Farbe Schwarz. Zwei Leitungseinführungen zur Durchverdrahtung der Netzanschlussleitung bis Ø 10,5 mm, max. 5 x 1,5 mm². Abmessungen: 175 x 255 x 125 mm.

5 Jahre Garantie.

PUSH, switchDIM und Touch-DIM® werden nicht unterstützt.

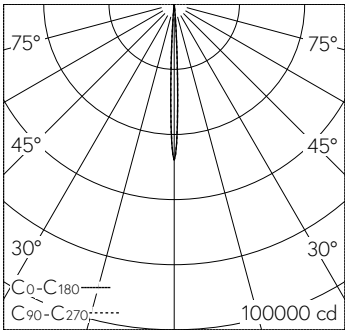

h [m]	D [m] 5.0°	E (0°)
5	0.44	1917
10	0.87	479
15	1.31	213
20	1.75	120
25	2.18	77

LED 3000 K 16.4 W 483 lm-h 4.8° / CIE Flux 100 100 100 100 100 / A80 nach DIN 5…

Technische Daten

Leuchtenlichtstrom	483 lm-h
Anschlussleistung	16.4 W
Lichtausbeute	29.5 lm-h/W
Modullichtstrom	1770 lm-c
Modulleistung	12,8 W
Farbortstabilität	–
Farbwiedergabe	CRI > 80
Lichtstromerhalt	L70/B50 bei 200'000 h (25 °C)
Farbtemperatur	3000 K

Weitere Angaben

Lichtverteilung	symmetrisch-engbündelnd
Halbwertwinkel	5 ° Very Narrow Spot (< 6 °)
Betriebsspannung	220 – 240 V AC 50 / 60 Hz 176 – 280 V DC 0 Hz
Betriebstemperatur	max. 35 °C
Gewicht	2.85 kg
Windangriffsfläche	0.03 m²
Zubehör	Für diese Leuchte sind separate Zubehörteile erhältlich. Kontaktieren Sie uns für eine Beratung.

Die Produktabbildungen können farblich und technisch von der tatsächlichen Leuchtenspezifikation abweichen. Irrtum und technische Änderungen vorbehalten.