Bodenaufbauleuchte

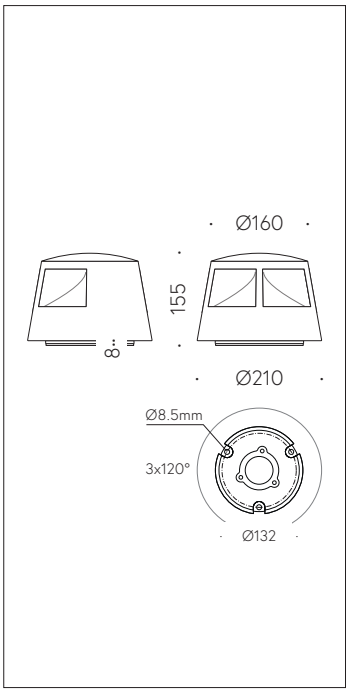

QR-Code scannen und auf www.neuco.ch mehr über diesen Artikel erfahren

B 84 355AK3
silber ~ DB 702N
LED 13.8 W 604 lm-h 3000 K
DALI-Konverter steuerbar

IP67 IK07

Bodenaufbauleuchte mit einseitigem Lichtaustritt 180°.
Schutzart IP67, staubdicht und geschützt gegen zeitweiliges Untertauchen
Schutzklasse I.

Lichtaustritt 180°. Mit austauschbarem LED-Modul mit Übertemperaturschutz und einer Lebenserwartung von mindestens 200'000 Betriebsstunden. 20-jährige Nachliefergarantie auf das LED-Modul und die Verschleissteile. Mit Ultimate Driver® LED-Netzteil, DALI-steuerbar, 220-240 V, 0/50-60 Hz. Schutzart IP 67. Leuchte aus Aluminiumguss, Aluminium und Edelstahl Beschichtungstechnologie Tricoat®, Farbe Silber. Kristallglas. Hybrid Optics® Hocheffiziente und verlustarme Lichtverteilung durch Reflektor und optischer Linse. Mit fest angeschlossener, wasserbeständiger Anschlussleitung 07RN8-F 5 G 1 mm², Länge 1,8 m, mit eingebautem Wasserstopper und 1,2 m PVC-Installationsrohr. Mit Montageplatte zum Aufschrauben auf ein Fundament oder auf das Anschlussgehäuse B 71 246. Abmessungen: 210 x 150 mm.

5 Jahre Garantie.

PUSH, switchDIM und Touch-DIM® werden nicht unterstützt.

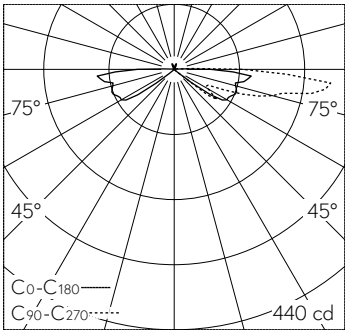

LED 3000 K 13.8 W 604 lm-h / CIE Flux 0 8 34 92 100 / A01 nach DIN 5040

Technische Daten

Leuchtenlichtstrom	604 lm-h
Anschlussleistung	13.8 W
Lichtausbeute	43.8 lm-h/W
Modullichtstrom	1725 lm-c
Modulleistung	12 W
Farbortstabilität	–
Farbwiedergabe	CRI > 80
Lichtstromerhalt	L70/B50 bei 200'000 h (25 °C)
Farbtemperatur	3000 K

Weitere Angaben

Lichtaustritt	einseitig 180°
Betriebsspannung	220 – 240 V AC 50 / 60 Hz 176 – 276 V DC 0 Hz
Betriebstemperatur	max. 45 °C
Gewicht	4.1 kg
Zubehör	Für diese Leuchte sind separate Zubehörteile erhältlich. Kontaktieren Sie uns für eine Beratung.

Die Produktabbildungen können farblich und technisch von der tatsächlichen Leuchtenspezifikation abweichen. Irrtum und technische Änderungen vorbehalten.