Leistungsscheinwerfer

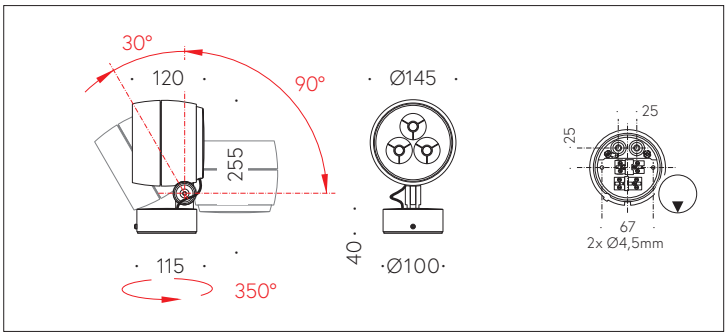

QR-Code scannen und auf www.neuco.ch mehr über diesen Artikel erfahren

B 84 332AK4
silber ~ DB 702N
LED 10.2 W 394 lm-h 4000 K
DALI-Konverter steuerbar

IP65 IK08

Scheinwerfer mit symmetrisch-engbündelnde Lichtverteilung.
Schutzart IP65, staubdicht und strahlwassergeschützt
Schutzklasse I.

Fokussierte Lichtstärkeverteilung mit eingebautem Raster zur Streulichtreduzierung. Hybrid Optics®: Hocheffiziente und verlustarme Lichtverteilung durch Reflektor und optischer Linse. Halbstreuwinkel 5°, Mit austauschbarem LED-Modul mit Übertemperaturschutz und einer Lebenserwartung von mindestens 200'000 Betriebsstunden. 20-jährige Nachliefergarantie auf das LED-Modul und die Verschleissteile. Mit LED-Netzteil, DALI-steuerbar, 220-240 V, 0/50-60 Hz. Schutzart IP 65. Leuchte aus Aluminiumguss, Aluminium und Edelstahl Beschichtungstechnologie Unidure®, Farbe Silber. Sicherheitsglas klar. Reflektoroberfläche aus eloxiertem Reinstaluminium. Ringraster innenliegend aus glaskugelverstärktem Kunststoff. Farbe Schwarz. Zwei Leitungseinführungen zur Durchverdrahtung der Netzanschlussleitung bis Ø 10,5 mm, max. 5 x 1,5 mm². Abmessungen: 145 x 225 x 120 mm.

5 Jahre Garantie.

PUSH, switchDIM und Touch-DIM® werden nicht unterstützt.

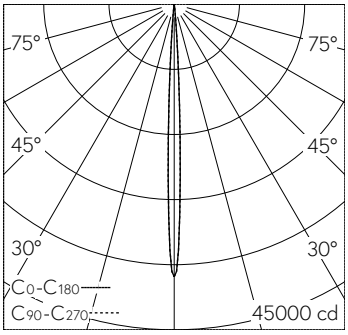

h [m]	D [m] 5.0°	E (0°)
4	0.35	2354
8	0.70	589
12	1.05	262
16	1.40	147
20	1.75	94

LED 4000 K 10.2 W 394 lm-h 4.8° / CIE Flux 100 100 100 100 100 / A80 nach DIN 5…

Technische Daten

Leuchtenlichtstrom	394 lm-h
Anschlussleistung	10.2 W
Lichtausbeute	38.6 lm-h/W
Modullichtstrom	1235 lm-c
Modulleistung	7,9 W
Farbortstabilität	–
Farbwiedergabe	CRI > 80
Lichtstromerhalt	L70/B50 bei 200'000 h (25 °C)
Farbtemperatur	4000 K

Weitere Angaben

Lichtverteilung	symmetrisch-engbündelnd
Halbwertwinkel	5 ° Very Narrow Spot (< 6 °)
Betriebsspannung	220 – 240 V AC 50 / 60 Hz 176 – 280 V DC 0 Hz
Betriebstemperatur	max. 60 °C
Gewicht	2.25 kg
Windangriffsfläche	0.03 m²
Zubehör	Für diese Leuchte sind separate Zubehörteile erhältlich. Kontaktieren Sie uns für eine Beratung.

Die Produktabbildungen können farblich und technisch von der tatsächlichen Leuchtenspezifikation abweichen. Irrtum und technische Änderungen vorbehalten.