# Leistungsscheinwerfer

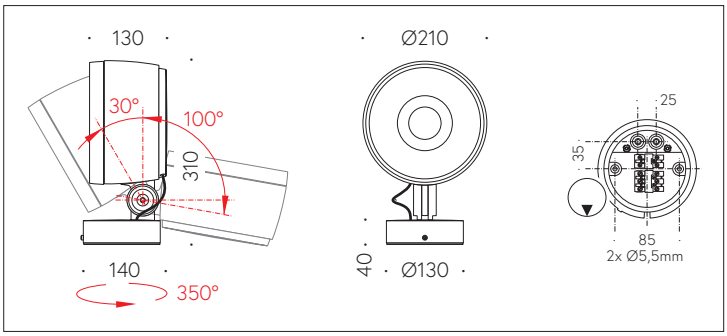


QR-Code scannen und auf www.neuco.ch mehr über diesen Artikel erfahren

**B 84 224K3**
grafit ~ RAL 7024
LED 66 W 6813 lm-h 3000 K
DALI-Konverter steuerbar

**IP65**

Scheinwerfer mit symmetrisch-streuender Lichtverteilung.
Schutzart IP65, staubdicht und strahlwassergeschützt
Schutzklasse I.

Streuende rotationssymmetrische Lichtstärkeverteilung. Mit Hybrid Optics®: Hocheffiziente und verlustarme Lichtverteilung durch Reflektor und optischer Linse. Halbstreuwinkel 55°, Mit austauschbarem LED-Modul mit Übertemperaturschutz und einer Lebenserwartung von mindestens 145'000 Betriebsstunden. 20-jährige Nachliefergarantie auf das LED-Modul und die Verschleissteile. Mit LED-Netzteil, DALI-steuerbar, 220-240 V, 0/50-60 Hz. Schutzart IP 65. Leuchte aus Aluminiumguss, Aluminium und Edelstahl Beschichtungstechnologie Unidure®, Farbe Grafit. Sicherheitsglas klar. Reflektoroberfläche aus eloxiertem Reinstaluminium. Zwei Leitungseinführungen zur Durchverdrahtung der Netzanschlussleitung bis Ø 10,5 mm, max. 5 x 1,5 mm². Abmessungen: 210 x 310 x 130 mm.

5 Jahre Garantie.

PUSH, switchDIM und Touch-DIM® werden nicht unterstützt.

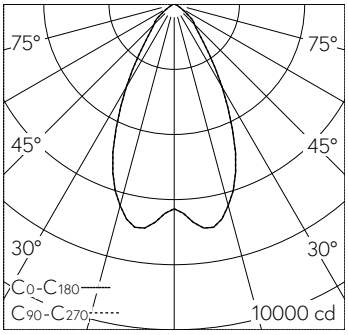


| h [m] | D [m] 56° | E (0°) |
|---|---|---|
| 2 | 2.13 | 1571 |
| 4 | 4.25 | 393 |
| 6 | 6.38 | 175 |
| 8 | 8.51 | 98 |
| 10 | 10.63 | 63 |

LED 3000 K 66 W 6813 lm-h 56° / CIE Flux 83 97 100 100 100 / A70 nach DIN 5040

**Technische Daten**

| | |
|---|---|
| Leuchtenlichtstrom | 6813 lm-h |
| Anschlussleistung | 66 W |
| Lichtausbeute | 103.2 lm-h/W |
| Modullichtstrom | 9115 lm-c |
| Modulleistung | 60,3 W |
| Farbortstabilität | – |
| Farbwiedergabe | CRI > 90 |
| Lichtstromerhalt | L70/B50 bei 145'000 h (25 °C) |
| Farbtemperatur | 3000 K |

**Weitere Angaben**

| | |
|---|---|
| Lichtverteilung | symmetrisch-streuend |
| Halbwertwinkel | 55 ° Wide Flood (46 – 55 °) |
| Betriebsspannung | 220 – 240 V AC 50 / 60 Hz<br>176 – 280 V DC 0 Hz |
| Betriebstemperatur | max. 40 °C |
| Gewicht | 4.65 kg |
| Windangriffsfläche | 0.04 m² |
| Zubehör | Für diese Leuchte sind separate Zubehörteile erhältlich.<br>Kontaktieren Sie uns für eine Beratung. |

Die Produktabbildungen können farblich und technisch von der tatsächlichen Leuchtenspezifikation abweichen. Irrtum und technische Änderungen vorbehalten.

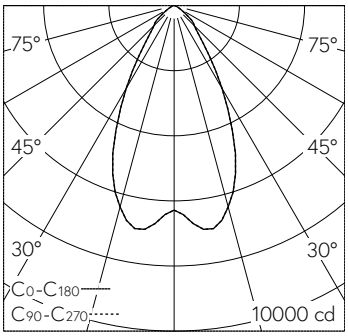


| h [m] | D [m] 56° | E (0°) |
|---|---|---|
| 2 | 2.13 | 1571 |
| 4 | 4.25 | 393 |
| 6 | 6.38 | 175 |
| 8 | 8.51 | 98 |
| 10 | 10.63 | 63 |

LED 3000 K 66 W 6813 lm-h 56° / CIE Flux 83 97 100 100 100 / A70 nach DIN 5040

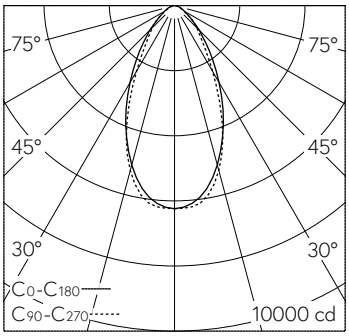


| h [m] | C0-C180 D [m] 54° | C90-C270 D [m] 52° | E (0°) |
|---|---|---|---|
| 2 | 2.04 | 1.95 | 1560 |
| 4 | 4.08 | 3.90 | 390 |
| 6 | 6.11 | 5.85 | 173 |
| 8 | 8.15 | 7.80 | 97 |
| 10 | 10.19 | 9.75 | 62 |

LED 3000 K 66 W 6362 lm-h 54°/52° 71123M / CIE Flux 78 94 99 100 100 / A70 nac…

Die Produktabbildungen können farblich und technisch von der tatsächlichen Leuchtenspezifikation abweichen. Irrtum und technische Änderungen vorbehalten.