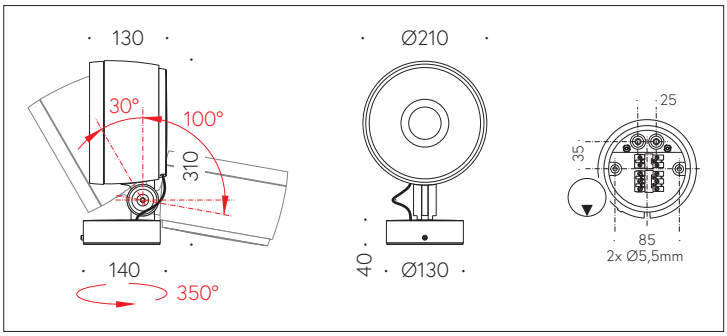

QR-Code scannen und auf www.neuco.ch mehr über diesen Artikel erfahren

B 84 223AK3
silber ~ DB 702N
LED 66 W 6931 lm-h 3000 K
DALI-Konverter steuerbar

IP65

Scheinwerfer mit symmetrisch-bündelnder Lichtverteilung.
Schutzart IP65, staubdicht und strahlwassergeschützt
Schutzklasse I.

Bündelnde rotationssymmetrische Lichtstärkeverteilung. Mit Hybrid Optics®: Hocheffiziente und verlustarme Lichtverteilung durch Reflektor und optischer Linse. Halbstreuwinkel 25°, Mit austauschbarem LED-Modul mit Übertemperaturschutz und einer Lebenserwartung von mindestens 145'000 Betriebsstunden. 20-jährige Nachliefergarantie auf das LED-Modul und die Verschleissteile. Mit LED-Netzteil, DALI-steuerbar, 220-240 V, 0/50-60 Hz. Schutzart IP 65. Leuchte aus Aluminiumguss, Aluminium und Edelstahl Beschichtungstechnologie Unidure®, Farbe Silber. Sicherheitsglas klar. Reflektoroberfläche aus eloxiertem Reinstaluminium. Zwei Leitungseinführungen zur Durchverdrahtung der Netzanschlussleitung bis Ø 10,5 mm, max. 5 x 1,5 mm². Abmessungen: 210 x 310 x 130 mm.

5 Jahre Garantie.

PUSH, switchDIM und Touch-DIM® werden nicht unterstützt.

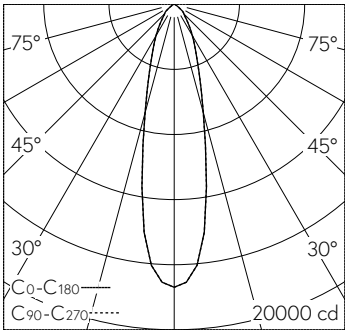

h [m]	D [m] 26°	E (0°)
3	1.39	1932
6	2.77	483
9	4.16	215
12	5.54	121
15	6.93	77

LED 3000 K 66 W 6931 lm-h 26° / CIE Flux 85 98 100 100 100 / A70 nach DIN 5040

Technische Daten

Leuchtenlichtstrom	6931 lm-h
Anschlussleistung	66 W
Lichtausbeute	105 lm-h/W
Modullichtstrom	9115 lm-c
Modulleistung	60,3 W
Farbortstabilität	–
Farbwiedergabe	CRI > 90
Lichtstromerhalt	L70/B50 bei 145'000 h (25 °C)
Farbtemperatur	3000 K

Weitere Angaben

Lichtverteilung	symmetrisch-bündelnd
Halbwertwinkel	25 ° Medium (20 – 26 °)
Betriebsspannung	220 – 240 V AC 50 / 60 Hz 176 – 280 V DC 0 Hz
Betriebstemperatur	max. 40 °C
Gewicht	4.65 kg
Windangriffsfläche	0.04 m²
Zubehör	Für diese Leuchte sind separate Zubehörteile erhältlich. Kontaktieren Sie uns für eine Beratung.

Die Produktabbildungen können farblich und technisch von der tatsächlichen Leuchtenspezifikation abweichen. Irrtum und technische Änderungen vorbehalten.

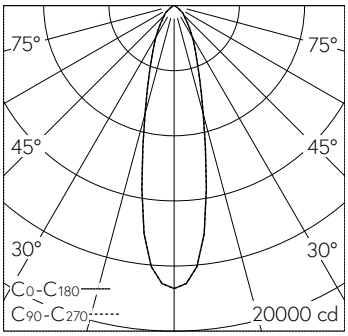

h [m]	D [m] 26°	E (0°)
3	1.39	1932
6	2.77	483
9	4.16	215
12	5.54	121
15	6.93	77

LED 3000 K 66 W 6931 lm-h 26° / CIE Flux 85 98 100 100 100 / A70 nach DIN 5040

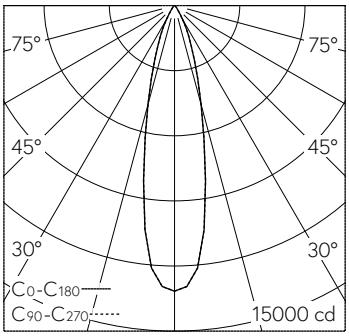

h [m]	D [m] 24°	E (0°)
3	1.28	1462
6	2.55	366
9	3.83	162
12	5.10	91
15	6.38	58

LED 3000 K 66 W 3430 lm-h 24° 71122M / CIE Flux 96 99 100 100 100 / A80 nach D…

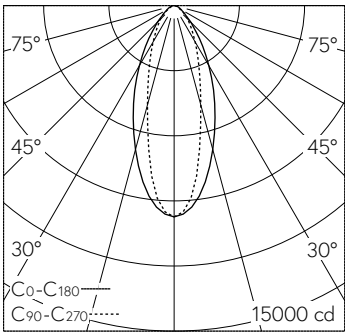

h [m]	C0-C180 D [m] 46°	C90-C270 D [m] 30°	E (0°)
2	1.70	1.07	2434
4	3.40	2.14	609
6	5.09	3.22	270
8	6.79	4.29	152
10	8.49	5.36	97

LED 3000 K 66 W 6364 lm-h 46°/30° 71123M / CIE Flux 80 95 99 100 100 / A70 nac…