Pollerleuchtenrohr

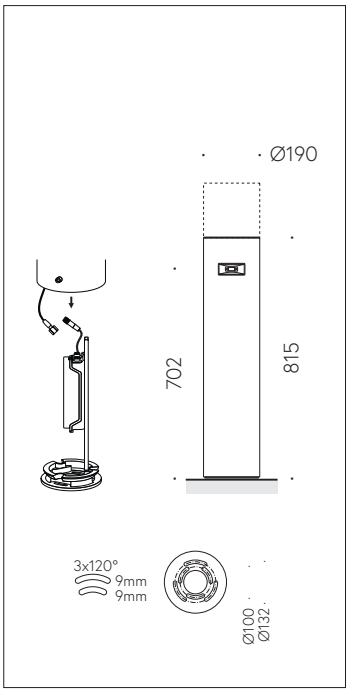

QR-Code scannen und auf www.neuco.ch mehr über diesen Artikel erfahren

B 84 170A
silber ~ DB 702N

CE

IP65 IK05

Schutzart IP65 ◈▲▲, staubdicht und strahlwassergeschützt

Mit eingebautem DALI-2 Passivinfrarot-Bewegungs- und Lichtsensor zur Integration in ein vorhandenes DALI-System. Für die Verwendung im modularen Systempollerleuchten-Programm. Passivinfrarotbewegungssensor (PIR), Reichweite 5-12 m, Öffnungswinkel horizontal bis ±75°, Öffnungswinkel vertikal +10° / -25°. Lichtsensor, Messbereich einstellbar über DALI-Cockpit 0-2047 lx. Eingebaute Zeit-Hysterese zur Unterdrückung schneller Helligkeitsschwankungen. Aluminium Beschichtungstechnologie Unidure®, Farbe Silber. Ohne Tür, mit eingebautem Anschlusskasten B 71 084. Zur Durchverdrahtung für 2 Kabel bis 7 x 6 mm² mit Feinsicherung 6,3 A. Mit Montageplatte zum Aufschrauben auf ein Fundament oder auf das Erdstück B 70 896. Abmessungen Ø 190 x 815 mm.

5 Jahre Garantie.

Technische Daten

Leuchtenlichtstrom	–
Anschlussleistung	–
Lichtausbeute	–
Modullichtstrom	–
Modulleistung	–
Farbortstabilität	–
Farbwiedergabe	–
Lichtstromerhalt	–
Farbtemperatur	–

Weitere Angaben

Betriebstemperatur	-20 – 70 °C
Gewicht	6.3 kg
Zubehör	Für diese Leuchte sind separate Zubehörteile erhältlich. Kontaktieren Sie uns für eine Beratung.

Die Produktabbildungen können farblich und technisch von der tatsächlichen Leuchtenspezifikation abweichen. Irrtum und technische Änderungen vorbehalten.