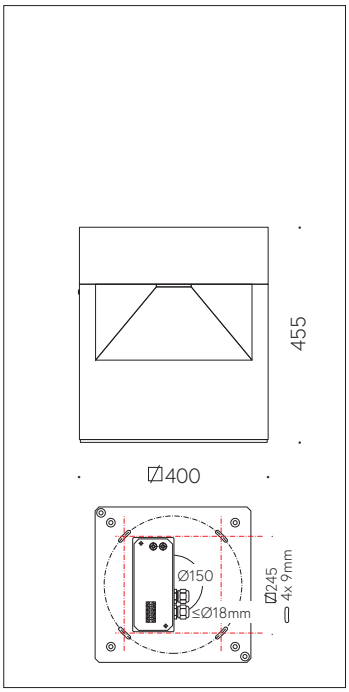

QR-Code scannen und auf www.neuco.ch mehr über diesen Artikel erfahren

B 77 786AK4
silber ~ DB 702N
LED 17.8 W 819 lm-h 4000 K
DALI-Konverter steuerbar

IP65 **IK10**

Schutzart IP65, staubdicht und strahlwassergeschützt
Schutzklasse I.

Vierseitig abgeblendetes Licht. Mit austauschbarem LED-Modul mit Übertemperaturschutz und einer Lebenserwartung von mindestens 200'000 Betriebsstunden. 20-jährige Nachliefergarantie auf das LED-Modul und die Verschleissteile. Mit Ultimate Driver® LED-Netzteil, DALI-steuerbar, 220-240 V, 0/50-60 Hz. Schutzart IP 65. Leuchte aus Aluminiumguss, Aluminium und Edelstahl Beschichtungstechnologie Unidure®, Farbe Silber. Optische Gürtellinse aus Kristallglas. Anschlussgehäuse mit 2 Leitungsverschraubungen zur Durchverdrahtung der Netzanschlussleitung von ø 9-16 mm. Mit Montageplatte aus feuerverzinktem Stahl zum Aufschrauben auf ein Fundament. Abmessungen: 400 x 400 x 460 mm.

5 Jahre Garantie.

PUSH, switchDIM und Touch-DIM® werden nicht unterstützt.

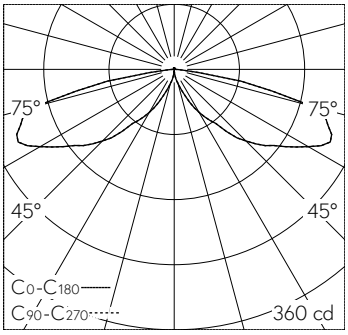

h [m]	C0-C180 D [m] 152°	C90-C270 D [m] 154°	E (0°)
1	8.02	8.66	0
2	16.04	17.33	0
3	24.06	25.99	0
4	32.09	34.65	0
5	40.11	43.31	0

LED 4000 K 17.8 W 819 lm-h 114°/116° / CIE Flux 12 43 84 99 100 / A13 nach DIN 5040

Technische Daten

Leuchtenlichtstrom	819 lm-h
Anschlussleistung	17.8 W
Lichtausbeute	46 lm-h/W
Modullichtstrom	3120 lm-c
Modulleistung	15,2 W
Farbortstabilität	–
Farbwiedergabe	CRI > 80
Lichtstromerhalt	L90/B50 bei 200'000 h (25 °C)
Farbtemperatur	4000 K

Weitere Angaben

Betriebsspannung	220 – 240 V AC 50 / 60 Hz 176 – 264 V DC 0 Hz
Betriebstemperatur	max. 55 °C
Gewicht	25.25 kg

Die Produktabbildungen können farblich und technisch von der tatsächlichen Leuchtenspezifikation abweichen. Irrtum und technische Änderungen vorbehalten.