Überrollbare Bodeneinbauleuchte

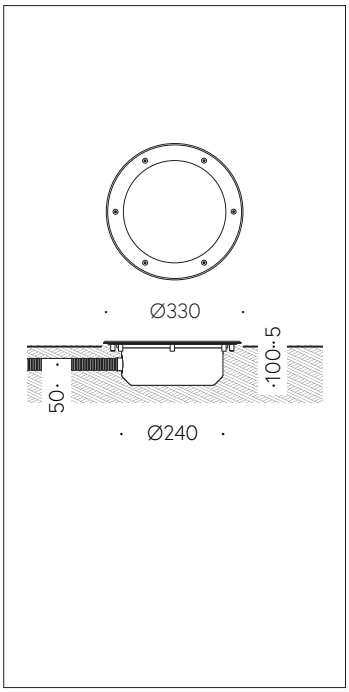

QR-Code scannen und auf www.neuco.ch mehr über diesen Artikel erfahren

B 77 058RK4
Material Edelstahl (Werkstoff 1.4301)
LED 9.2 W 635 lm-h 4000 K
Konverter schaltbar on/off

IK10

Bodeneinbauleuchte mit freistrahlender Lichtverteilung.
Schutzklasse I.

Orientierungsleuchte. Rutschhemmendes Glas nach DIN B 51 130 R 13, mattiert. Leuchten-Lichtstrom null, Mit austauschbarem LED-Modul mit Übertemperaturschutz und einer Lebenserwartung von mindestens 200'000 Betriebsstunden. 20-jährige Nachliefergarantie auf das LED-Modul und die Verschleissteile. Mit LED-Netzteil 220-240 V, 0/50-60 Hz. Schutzart IP 68 10 m. Leuchte aus Edelstahl, Werkstoff-Nr. 1.4301. Sicherheitsglas weiss. 1,8 m wasserbeständige Anschlussleitung 07RN8-F 3 G 1 mm² mit eingebautem Wasserstopper und 1,2 m PVC-Installationsrohr. Leuchtendurchmesser 330 mm, Einbautiefe 100 mm. Im Zentrum der Glasoberfläche wird eine Betriebstemperatur von 20 °C erreicht, gemessen nach EN B 60 598 bei einer Umgebungstemperatur von 15 °C.

5 Jahre Garantie.

Nach der Montage der Leuchte ist eine Erstreinigung notwendig.

Auf Anfrage in den LED-Lichtfarben Grün, Blau, Amber und Rot lieferbar.

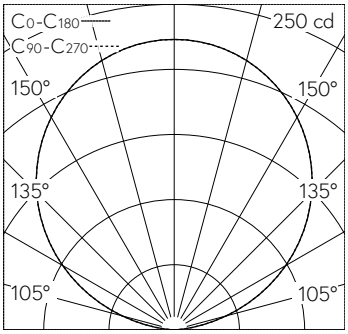

5	14.83	9
4	11.86	14
3	8.90	25
2	5.93	56
1	2.97	223
h [m]	D [m] 112°	E (0°)

LED 4000 K 9.2 W 635 lm-h 112° / CIE Flux 0 0 0 0 100 / E83 nach DIN 5040

Technische Daten

Leuchtenlichtstrom	635 lm-h
Anschlussleistung	9.2 W
Lichtausbeute	69 lm-h/W
Modullichtstrom	1335 lm-c
Modulleistung	7,3 W
Farbortstabilität	–
Farbwiedergabe	CRI > 90
Lichtstromerhalt	L90/B50 bei 200'000 h (25 °C)
Farbtemperatur	4000 K

Weitere Angaben

Lichtverteilung	freistrahlend
Betriebsspannung	220 – 240 V AC/DC 0 / 50 / 60 Hz
Druckbelastbarkeit	überrollbar bis 2000 kg
Betriebstemperatur	max. 45 °C
Gewicht	4.9 kg
Drainage	notwendig
Zubehör	Für diese Leuchte sind separate Zubehörteile erhältlich. Kontaktieren Sie uns für eine Beratung.

Die Produktabbildungen können farblich und technisch von der tatsächlichen Leuchtenspezifikation abweichen. Irrtum und technische Änderungen vorbehalten.