Überrollbare Bodeneinbauleuchte

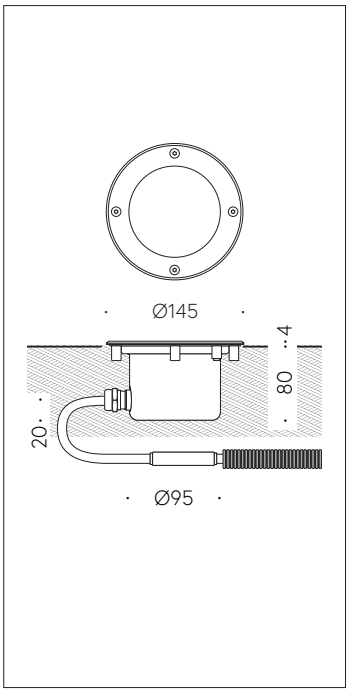

QR-Code scannen und auf www.neuco.ch mehr über diesen Artikel erfahren

B 77 055K3
Material Edelstahl (Werkstoff 1.4301)
LED 2.7 W 99 lm-h 3000 K
Konverter schaltbar on/off

IK10

Bodeneinbauleuchte mit freistrahlender Lichtverteilung.
Schutzklasse I.

Orientierungsleuchte. Mit austauschbarem LED-Modul mit Übertemperaturschutz und einer Lebenserwartung von mindestens 200'000 Betriebsstunden. 20-jährige Nachliefergarantie auf das LED-Modul und die Verschleissteile. Mit Ultimate Driver® LED-Netzteil 220-240 V, 0/50-60 Hz. Schutzart IP 68 10 m. Leuchte aus Edelstahl, Werkstoff-Nr. 1.4301. Sicherheitsglas weiss. 1,8 m wasserbeständige Anschlussleitung 07RN8-F 3 G 1,5 mm² mit eingebautem Wasserstopper und 1,2 m PVC-Installationsrohr. Leuchtendurchmesser 145 mm, Einbautiefe 80 mm.

5 Jahre Garantie.

Nach der Montage der Leuchte ist eine Erstreinigung notwendig.

Auf Anfrage in den LED-Lichtfarben Grün, Blau, Amber und Rot lieferbar.

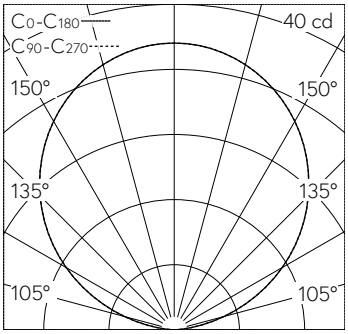

5	14.83	1
4	11.86	2
3	8.90	4
2	5.93	9
1	2.97	35
h [m]	D [m] 112°	E (0°)

LED 3000 K 2.7 W 99 lm-h 112° / CIE Flux 0 0 0 0 100 / E83 nach DIN 5040

Technische Daten

Leuchtenlichtstrom	99 lm-h
Anschlussleistung	2.7 W
Lichtausbeute	36.7 lm-h/W
Modullichtstrom	345 lm-c
Modulleistung	2 W
Farbortstabilität	–
Farbwiedergabe	CRI > 80
Lichtstromerhalt	L90/B50 bei 200'000 h (25 °C)
Farbtemperatur	3000 K

Weitere Angaben

Lichtverteilung	freistrahlend
Betriebsspannung	220 – 240 V AC 50 / 60 Hz 176 – 264 V DC 0 Hz
Druckbelastbarkeit	überrollbar bis 2000 kg
Betriebstemperatur	max. 55 °C
Gewicht	1.3 kg
Drainage	notwendig
Zubehör	Für diese Leuchte sind separate Zubehörteile erhältlich. Kontaktieren Sie uns für eine Beratung.

Die Produktabbildungen können farblich und technisch von der tatsächlichen Leuchtenspezifikation abweichen. Irrtum und technische Änderungen vorbehalten.