Erdstück

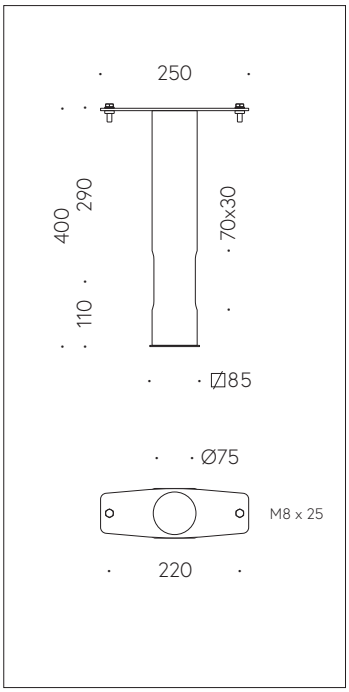

QR-Code scannen und auf www.neuco.ch mehr über diesen Artikel erfahren

B 71 890
Material Stahl

Länge 400 mm. Eine Schweisskonstruktion bestehend aus Grundplatte, Rohrstück und Flanschplatte mit Gewindeeinsätzen mit Befestigungsschrauben M8 x 25 aus Edelstahl, Werkstoff-Nr. 1.4301, seitliche Leitungseinführung 70 x 30 mm. Für die Befestigung von Leuchten und Lichtmasten mit Fussplatte im Boden.

5 Jahre Garantie.

CE

Technische Daten

Leuchtenlichtstrom	–
Anschlussleistung	–
Lichtausbeute	–
Modullichtstrom	–
Modulleistung	–
Farbortstabilität	–
Farbwiedergabe	–
Lichtstromerhalt	–
Farbtemperatur	–

Weitere Angaben

Gewicht	2.25 kg

Die Produktabbildungen können farblich und technisch von der tatsächlichen Leuchtenspezifikation abweichen. Irrtum und technische Änderungen vorbehalten.