Aluminium-Lichtmast mit Erdstück

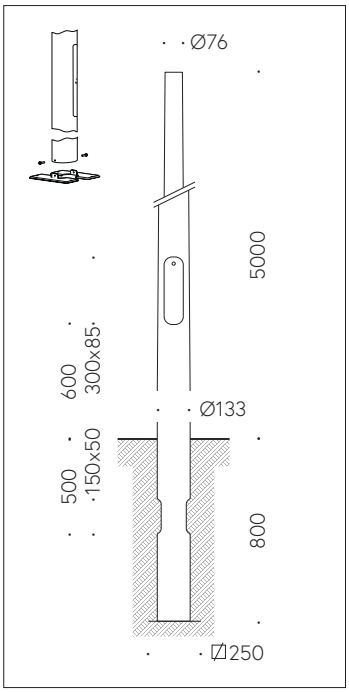

QR-Code scannen und auf www.neuco.ch mehr über diesen Artikel erfahren

B 70 915
grafit ~ RAL 7024

Konisch, unterer Durchmesser 135 mm, mit Erdstück 800 mm. Höhe über Boden 5000 mm. Mastzopfdurchmesser 76 mm. Tür mit Vierkant-Verschluss aus Edelstahl und Gerätesteg mit Schutzleiteranschluss und zwei Schiebemuttern M6 zur Aufnahme eines Anschlusskastens. Oberfläche vorbehandelt, pulverbeschichtet und mit einer Einbrennlackierung, Farbe Grafit versehen. Beschichtungstechnologie Unidure® . Auf Wunsch liefern wir diesen Mast gegen Aufpreis mit einer aufgeschrumpften Korrosionsschutzmanschette.

Technische Daten

Leuchtenlichtstrom	–
Anschlussleistung	–
Lichtausbeute	–
Modullichtstrom	–
Modulleistung	–
Farbortstabilität	–
Farbwiedergabe	–
Lichtstromerhalt	–
Farbtemperatur	–

Die Produktabbildungen können farblich und technisch von der tatsächlichen Leuchtenspezifikation abweichen. Irrtum und technische Änderungen vorbehalten.