Deckenaufbauleuchte Kompakttiefstrahler

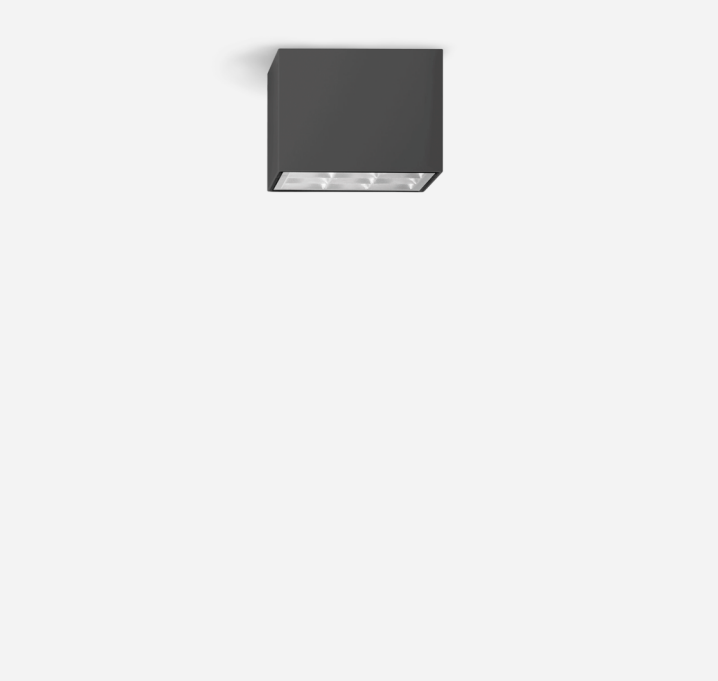

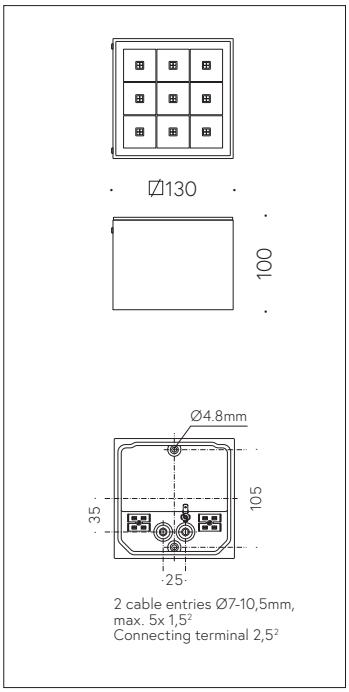

QR-Code scannen und auf www.neuco.ch mehr über diesen Artikel erfahren

B 66 159K4
grafit ~ RAL 7024
LED 19.7 W 2284 lm-h 4000 K
DALI-Konverter steuerbar

IP65 IK07

Deckenaufbauleuchte mit symmetrisch-streuender Lichtverteilung. Schutzart IP65, staubdicht und strahlwassergeschützt
Schutzklasse I.

Symmetrisch streuende Lichtstärkeverteilung. Halbstreuwinkel 41°, Mit austauschbarem LED-Modul mit Übertemperaturschutz und einer Lebenserwartung von mindestens 200'000 Betriebsstunden. 20-jährige Nachliefergarantie auf das LED-Modul und die Verschleissteile. Mit Ultimate Driver® LED-Netzteil, DALI-steuerbar, 220-240 V, 0/50-60 Hz. Schutzart IP 65. Leuchte aus Aluminiumguss, Aluminium und Edelstahl Beschichtungstechnologie Unidure®, Farbe Grafit. Sicherheitsglas mit optischer Struktur. Reflektoroberfläche aus eloxiertem Reinstaluminium. Vortex Optics® Zwei Leitungseinführungen zur Durchverdrahtung der Netzanschlussleitung bis Ø 10,5 mm, max. 5 x 1,5 mm². Abmessungen: 130 x 130 x 100 mm.

5 Jahre Garantie.

PUSH, switchDIM und Touch-DIM® werden nicht unterstützt.

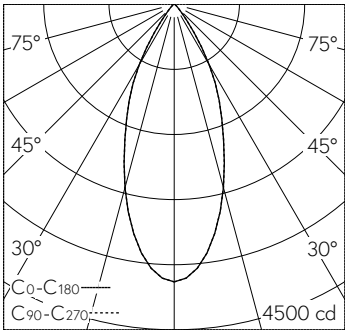

h [m]	C0-C180 D [m] 42°	C90-C270 D [m] 42°	E (0°)
2	1.54	1.54	959
4	3.07	3.07	240
6	4.61	4.61	107
8	6.14	6.14	60
10	7.68	7.68	38

LED 4000 K 19.7 W 2284 lm-h 38°/38° / CIE Flux 95 99 100 100 100 / A80 nach DIN…

Technische Daten

Leuchtenlichtstrom	2284 lm-h
Anschlussleistung	19.7 W
Lichtausbeute	115.9 lm-h/W
Modullichtstrom	3010 lm-c
Modulleistung	17,5 W
Farbortstabilität	–
Farbwiedergabe	CRI > 80
Lichtstromerhalt	L80/B50 bei 200'000 h (25 °C)
Farbtemperatur	4000 K

Weitere Angaben

Lichtverteilung	symmetrisch-streuend
Halbwertwinkel	38 ° Flood (33 – 45 °)
Betriebsspannung	220 – 240 V AC/DC 0 / 50 / 60 Hz
Betriebstemperatur	max. 35 °C
Gewicht	1.6 kg

Die Produktabbildungen können farblich und technisch von der tatsächlichen Leuchtenspezifikation abweichen. Irrtum und technische Änderungen vorbehalten.