STUDIO LINE Pendelleuchte

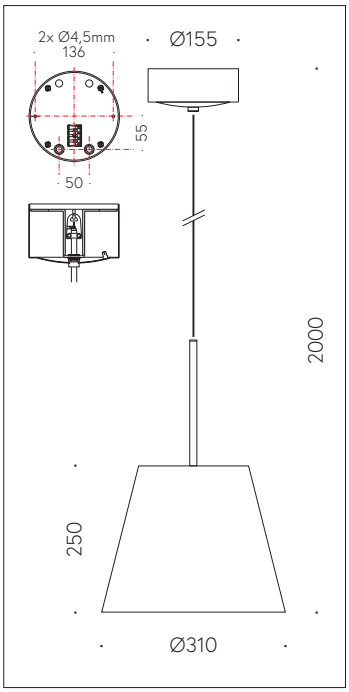

QR-Code scannen und auf www.neuco.ch mehr über diesen Artikel erfahren

B 50 758.2K3
samtweiss
LED 38,00 W 2559 lm-h 3000 K
DALI-Konverter steuerbar

IP20

Pendelleuchte mit zweiseitigem Lichtaustritt.
Schutzart IP20
Schutzklasse I.

Zweiseitiger, abgeblendeter Lichtaustritt. Mit austauschbarem LED-Modul mit Übertemperaturschutz und einer Lebenserwartung von mindestens 200'000 Betriebsstunden. 20-jährige Nachliefergarantie auf das LED-Modul und die Verschleissteile. Mit LED-Netzteil, DALI steuerbar, 220-240 V, 0/50-60 Hz. LED-Netzteil im Baldachin. Leuchtengehäuse aus Aluminium. Oberfläche Einbrennlackierung samtweiss. Innenfarbton aluminium matt. Schlagfeste Kunststoffabdeckung, weiss. Leitungspendel 2 x 0,5² mit einem Stahlseil, Farbe weiss. Abmessungen Ø 310 x 250 x 2000 mm

5 Jahre Garantie.

Auf Anfrage in Sonderlängen lieferbar.

PUSH, switchDIM und Touch-DIM® werden nicht unterstützt.

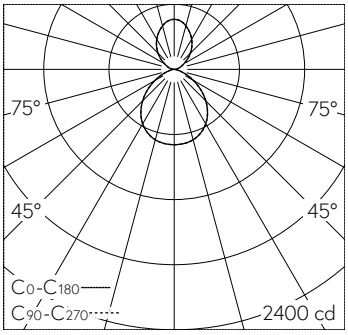

LED 3000 K 38,00 W 2559 lm-h / CIE Flux 56 87 98 64 100 / B53 nach DIN 5040

Technische Daten

Leuchtenlichtstrom	2559 lm-h
Anschlussleistung	38,00 W
Lichtausbeute	67,3 lm-h/W
Modullichtstrom	5700 lm-c
Modulleistung	34,2 W
Farbortstabilität	–
Farbwiedergabe	CRI > 80
Lichtstromerhalt	L70/B50 bei 200'000 h (25 °C)
Farbtemperatur	3000 K

Weitere Angaben

Lichtaustritt	zweiseitig
Betriebsspannung	220 – 240 V AC/DC 0 / 50 / 60 Hz
Betriebstemperatur	max. 50 °C
Gewicht	2,950 kg

Die Produktabbildungen können farblich und technisch von der tatsächlichen Leuchtenspezifikation abweichen. Irrtum und technische Änderungen vorbehalten.