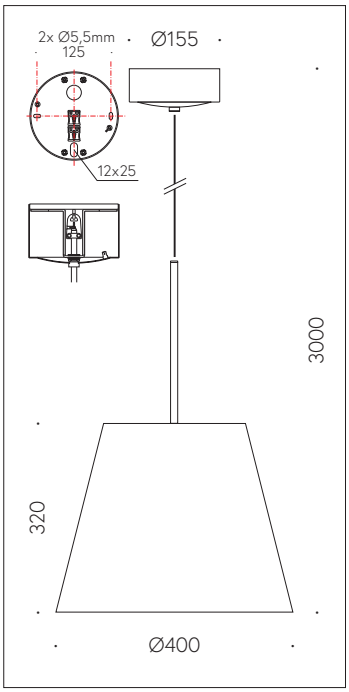

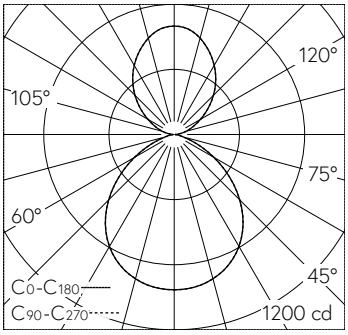

QR-Code scannen und auf www.neuco.ch mehr über diesen Artikel erfahren

B 50 738.2K3
samtschwarz
LED 48,00 W 3716 lm-h 3000 K
DALI-Konverter steuerbar

IP20

Pendelleuchte mit zweiseitigem Lichtaustritt.
Schutzart IP20
Schutzklasse I.

Zweiseitiger, abgeblendeter Lichtaustritt. Lichtaustritt getrennt steuerbar. Mit austauschbarem LED-Modul mit Übertemperaturschutz und einer Lebenserwartung von mindestens 200'000 Betriebsstunden. 20-jährige Nachliefergarantie auf das LED-Modul und die Verschleissteile. Mit LED-Netzteil, DALI steuerbar, 220-240 V, 0/50-60 Hz. LED-Netzteil im Baldachin. Leuchtengehäuse aus Aluminium. Oberfläche Einbrennlackierung samtschwarz. Innenfarbton aluminium matt. Schlagfeste Kunststoffabdeckung, weiss. Leitungspendel 5 x 0,75² mit einem Stahlseil, Farbe schwarz. Abmessungen Ø 400 x 320 x 3000 mm

5 Jahre Garantie.

Auf Anfrage in Sonderlängen lieferbar.

PUSH, switchDIM und Touch-DIM® werden nicht unterstützt.

LED 3000 K 48,00 W 3716 lm-h / CIE Flux 56 88 98 60 100 / B53 nach DIN 5040

Technische Daten

Leuchtenlichtstrom	3716 lm-h
Anschlussleistung	48,00 W
Lichtausbeute	77,4 lm-h/W
Modullichtstrom	7320 lm-c
Modulleistung	43,2 W
Farbortstabilität	–
Farbwiedergabe	CRI > 80
Lichtstromerhalt	L70/B50 bei 200'000 h (25 °C)
Farbtemperatur	3000 K

Weitere Angaben

Lichtaustritt	zweiseitig
Betriebsspannung	220 – 240 V AC/DC 0 / 50 / 60 Hz
Betriebstemperatur	max. 50 °C
Gewicht	4,550 kg

Die Produktabbildungen können farblich und technisch von der tatsächlichen Leuchtenspezifikation abweichen. Irrtum und technische Änderungen vorbehalten.