Wandaufbauleuchte Wandfluter

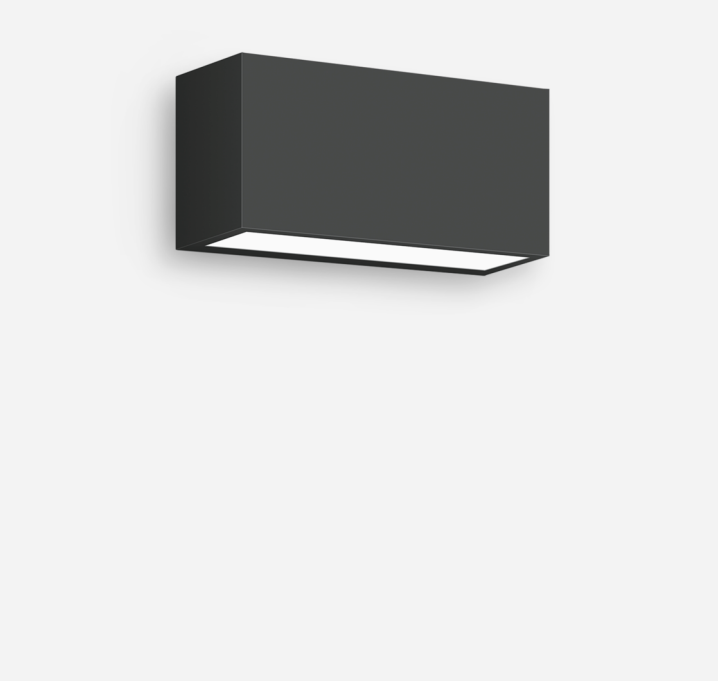

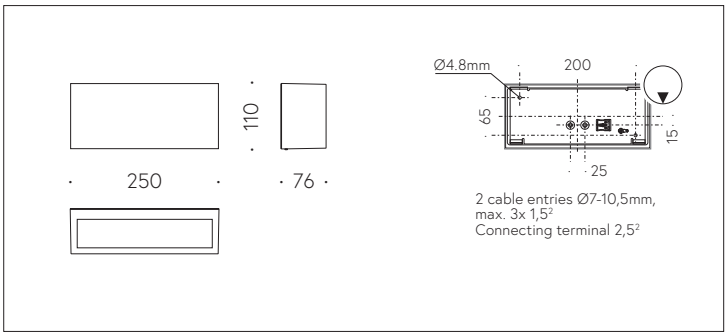

QR-Code scannen und auf www.neuco.ch mehr über diesen Artikel erfahren

B 50 594.5K3
samtschwarz
LED 28.1 W 2571 lm-h 3000 K
Konverter schaltbar on/off

IP20

Wandaufbauleuchte mit zweiseitigem Lichtaustritt.
Schutzart IP20
Schutzklasse I.

Zweiseitiger Lichtaustritt. Constant Optics®: Effizientes optisches System, das nahezu keinem Verschleiss unterliegt. Mit austauschbarem LED-Modul mit Übertemperaturschutz und einer Lebenserwartung von mindestens 200'000 Betriebsstunden. 20-jährige Nachliefergarantie auf das LED-Modul und die Verschleissteile. Mit LED-Netzteil 220-240 V, 0/50-60 Hz. Leuchte aus Aluminiumguss und Aluminium. Oberfläche Farbe samtschwarz. Kristallglas innen mattiert. Reflektor aus eloxiertem Reinstaluminium. Zwei Leitungseinführungen zur Durchverdrahtung der Netzanschlussleitung bis Ø 8 mm, max. 3 x 1,5 mm². Abmessungen: 250 x 110 x 76 mm.

5 Jahre Garantie.

Montage nur in gezeigter Gebrauchslage vornehmen.

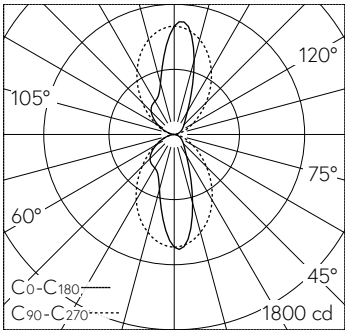

LED 3000 K 28.1 W 2571 lm-h / CIE Flux 61 87 98 50 100 / C54 nach DIN 5040

Technische Daten

Leuchtenlichtstrom	2571 lm-h
Anschlussleistung	28.1 W
Lichtausbeute	91.5 lm-h/W
Modullichtstrom	3620 lm-c
Modulleistung	24,6 W
Farbortstabilität	–
Farbwiedergabe	CRI > 90
Lichtstromerhalt	L70/B50 bei 200'000 h (25 °C)
Farbtemperatur	3000 K

Weitere Angaben

Lichtaustritt	zweiseitig
Betriebsspannung	220 – 240 V AC 50 / 60 Hz 176 – 276 V DC 0 Hz
Betriebstemperatur	max. 25 °C
Gewicht	1.9 kg

Die Produktabbildungen können farblich und technisch von der tatsächlichen Leuchtenspezifikation abweichen. Irrtum und technische Änderungen vorbehalten.