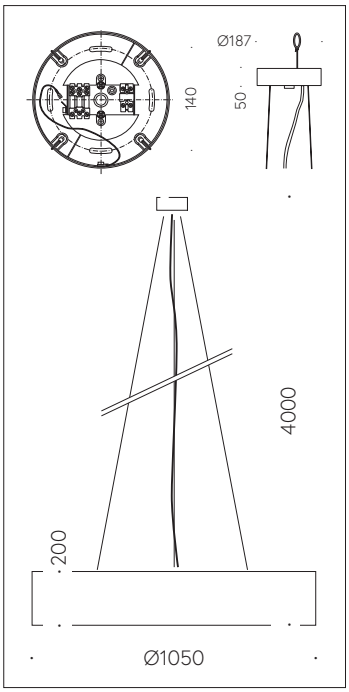

QR-Code scannen und auf www.neuco.ch mehr über diesen Artikel erfahren

B 50 368.6
samtweiss
LED 114,00 W 11015 lm-h TW 2700 – 6500 K
DALI-Konverter steuerbar DT8

IP20 IK10

Pendelleuchte mit nach unten gerichtetem Lichtaustritt und abgeblendeter Lichtverteilung.
Schutzart IP20
Schutzklasse I.

Farbtemperatur einstellbar von 2700 bis 6500 K (Tunable White). Mit austauschbarem LED-Modul mit Übertemperaturschutz und einer Lebenserwartung von mindestens 200'000 Betriebsstunden. 20-jährige Nachliefergarantie auf das LED-Modul und die Verschleissteile. Mit LED-Netzteil, DALI-steuerbar (Device Type 8 für Tunable White gemäss IEC 62386-209), 220-240 V, 0/50-60 Hz. Leuchtengehäuse und Baldachin aus Metall. Oberfläche Farbe samtweiss. Innenfarbton kupfer matt. Schlagfeste Kunststoffabdeckung, weiss. Stahlseilaufhängung, Anschlussleitung transparent 5 x 0,75². Abmessungen Ø 1000 x 140 mm, Gesamtlänge 4000 mm.

5 Jahre Garantie.

Auf Anfrage in Sonderlängen lieferbar.

PUSH, switchDIM und Touch-DIM® werden nicht unterstützt.

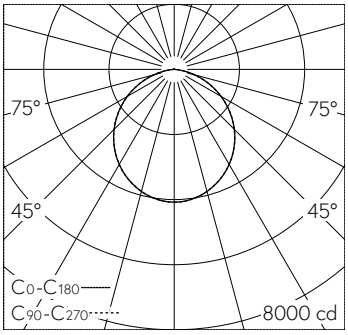

h [m]	D [m] 108°	E (0°)
2	5.51	1020
4	11.01	255
6	16.52	113
8	22.02	64
10	27.53	41

LED 0 K 114,00 W 11015 lm-h 108° / CIE Flux 49 81 96 100 100 / A40 nach DIN 5040

Technische Daten

Leuchtenlichtstrom	11015 lm-h
Anschlussleistung	114,00 W
Lichtausbeute	96,6 lm-h/W
Modullichtstrom	15740 lm-c
Modulleistung	10 W
Farbortstabilität	–
Farbwiedergabe	CRI > 90
Lichtstromerhalt	L90/B50 bei 200'000 h (25 °C)
Farbtemperatur	Tunable White 2700 – 6500 K

Weitere Angaben

Lichtaustritt	nach unten gerichtet
Lichtverteilung	abgeblendet
Betriebsspannung	220 – 240 V AC 50 / 60 Hz 176 – 280 V DC 0 Hz
Betriebstemperatur	max. 45 °C
Gewicht	26,900 kg

Die Produktabbildungen können farblich und technisch von der tatsächlichen Leuchtenspezifikation abweichen. Irrtum und technische Änderungen vorbehalten.