Wandaufbauleuchte

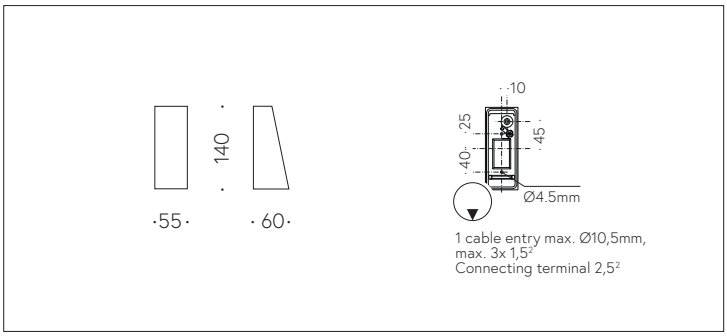

QR-Code scannen und auf www.neuco.ch mehr über diesen Artikel erfahren

B 33 513K3
grafit ~ RAL 7024
LED 2.7 W 204 lm-h 3000 K
Konverter schaltbar on/off

IP64 IK07

Wandaufbauleuchte mit gerichteter Lichtverteilung.
Schutzart IP64, staubdicht und spritzwassergeschützt
Schutzklasse I.

Gerichtetes Licht. Mit Ultimate Driver® LED-Netzteil 220-240 V, 0/50-60 Hz. Mit austauschbarem LED-Modul mit Übertemperaturschutz und einer Lebenserwartung von mindestens 200'000 Betriebsstunden. 20-jährige Nachliefergarantie auf das LED-Modul und die Verschleissteile. Schutzart IP 64. Leuchte aus Aluminiumguss, Aluminium und Edelstahl Beschichtungstechnologie Unidure®, Farbe Grafit. Sicherheitsglas mattiert. Eine Leitungseinführung für Netzanschlussleitung bis Ø 10,5 mm, max. 3 x 1,5 mm². Abmessungen: 55 x 140 x 60 mm.

5 Jahre Garantie.

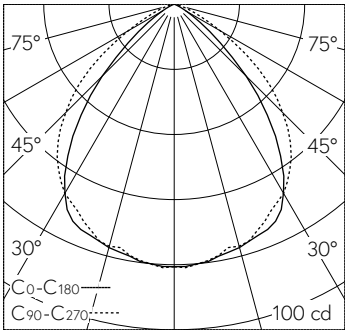

h [m]	C0-C180 D [m] 84°	C90-C270 D [m] 98°	E (0°)
1	1.80	2.30	81
2	3.60	4.60	20
3	5.40	6.90	9
4	7.20	9.20	5
5	9.00	11.50	3

LED 3000 K 2.7 W 204 lm-h 84°/98° / CIE Flux 66 94 99 100 100 / A60 nach DIN 50…

Technische Daten

Leuchtenlichtstrom	204 lm-h
Anschlussleistung	2.7 W
Lichtausbeute	75.6 lm-h/W
Modullichtstrom	345 lm-c
Modulleistung	2 W
Farbortstabilität	–
Farbwiedergabe	CRI > 80
Lichtstromerhalt	L90/B50 bei 200'000 h (25 °C)
Farbtemperatur	3000 K

Weitere Angaben

Lichtverteilung	gerichtet
Betriebsspannung	220 – 240 V AC/DC 0 / 50 / 60 Hz
Betriebstemperatur	max. 60 °C
Gewicht	0.35 kg

Die Produktabbildungen können farblich und technisch von der tatsächlichen Leuchtenspezifikation abweichen. Irrtum und technische Änderungen vorbehalten.