Deckenaufbauleuchte Kompakttiefstrahler

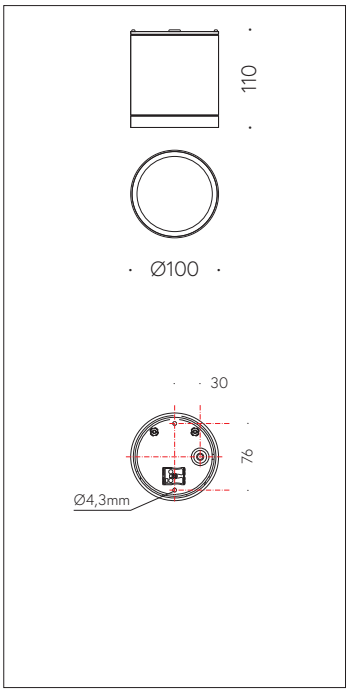

QR-Code scannen und auf www.neuco.ch mehr über diesen Artikel erfahren

B 24 623WK3
weiss ~ RAL 9010
LED 9.2 W 890 lm-h 3000 K
Konverter schaltbar on/off

IP65 IK07

Deckenaufbauleuchte mit abgeblendetem Lichtaustritt und symmetrisch-breitstreuender Lichtverteilung.
Schutzart IP65, staubdicht und strahlwassergeschützt
Schutzklasse I.

Mit rotationssymmetrisch/breitstreuendem Licht.
Aluguss, Aluminium und Edelstahl, weiss.
LED-Modul, warmweiss. CRI>80.
Konverter on/off.
Reflektoroberfläche Reinstaluminium.
Optische Silikonlinse.
Sicherheitsglas mit optischer Struktur.
1 Leitungseinführung.
Anschlussklemmen 2,5².

5 Jahre Garantie.

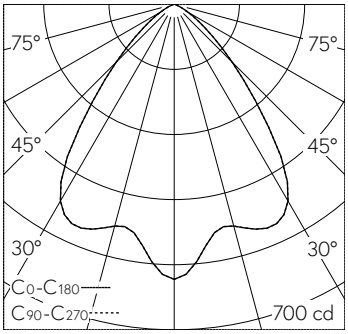

h [m]	D [m] 78°	E (0°)
1	1.62	592
2	3.24	148
3	4.86	66
4	6.48	37
5	8.10	24

LED 3000 K 9.2 W 890 lm-h 78° / CIE Flux 79 98 100 100 100 / A70 nach DIN 5040

Technische Daten

Leuchtenlichtstrom	890 lm-h
Anschlussleistung	9.2 W
Lichtausbeute	96.7 lm-h/W
Modullichtstrom	1165 lm-c
Modulleistung	8 W
Farbortstabilität	–
Farbwiedergabe	CRI > 80
Lichtstromerhalt	L90/B50 bei 100'000 h (25 °C)
Farbtemperatur	3000 K

Weitere Angaben

Lichtaustritt	abgeblendet
Lichtverteilung	symmetrisch-breitstreuend
Halbwertwinkel	78 ° Very Wide Flood (> 56 °)
Betriebsspannung	220 – 240 V AC 50 / 60 Hz 176 – 264 V DC 0 Hz
Betriebstemperatur	max. 45 °C
Gewicht	0.75 kg

Die Produktabbildungen können farblich und technisch von der tatsächlichen Leuchtenspezifikation abweichen. Irrtum und technische Änderungen vorbehalten.