Deckenaufbauleuchte Kompakttiefstrahler

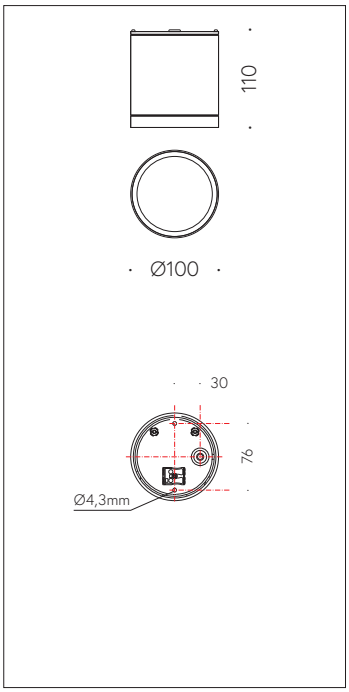

QR-Code scannen und auf www.neuco.ch mehr über diesen Artikel erfahren

B 24 622WK3
weiss ~ RAL 9010
LED 5,00 W 454 lm-h 3000 K
Konverter schaltbar on/off

IP65 IK07

Deckenaufbauleuchte mit abgeblendetem Lichtaustritt und symmetrisch-breitstreuender Lichtverteilung. Schutzart IP65, staubdicht und strahlwassergeschützt Schutzklasse I.

Symmetrisch breitstreuende Lichtstärkeverteilung. Hybrid Optics® : Hocheffiziente und verlustarme Lichtverteilung durch Reflektor und optischer Linse. Halbstreuwinkel 78°, Mit austauschbarem LED-Modul mit Übertemperaturschutz und einer Lebenserwartung von mindestens 100'000 Betriebsstunden. 20-jährige Nachliefergarantie auf das LED-Modul und die Verschleissteile. Mit Ultimate Driver® LED-Netzteil 220-240 V, 0/50-60 Hz. Schutzart IP 65. Leuchte aus Aluminiumguss, Aluminium und Edelstahl Beschichtungstechnologie Unidure®, Farbe Weiss. Sicherheitsglas mit optischer Struktur. Reflektoroberfläche aus eloxiertem Reinstaluminium. Eine Leitungseinführung für Netzanschlussleitung bis Ø 10,5 mm, max. 3 x 1,5². Leuchtendurchmesser 100 mm, Höhe 110 mm.

5 Jahre Garantie.

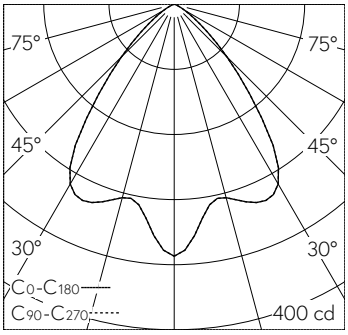

h [m]	D [m] 78°	E (0°)
1	1.62	310
2	3.24	77
3	4.86	34
4	6.48	19
5	8.10	12

LED 3000 K 5,00 W 454 lm-h 78° / CIE Flux 80 98 100 100 100 / A70 nach DIN 5040

Technische Daten

Leuchtenlichtstrom	454 lm-h
Anschlussleistung	5,00 W
Lichtausbeute	90,8 lm-h/W
Modullichtstrom	645 lm-c
Modulleistung	3,9 W
Farbortstabilität	–
Farbwiedergabe	CRI > 80
Lichtstromerhalt	L90/B50 bei 100'000 h (25 °C)
Farbtemperatur	3000 K

Weitere Angaben

Lichtaustritt	abgeblendet
Lichtverteilung	symmetrisch-breitstreuend
Halbwertwinkel	78 ° Very Wide Flood
Betriebsspannung	220 – 240 V AC 50 / 60 Hz 176 – 264 V DC 0 Hz
Betriebstemperatur	max. 50 °C
Gewicht	0,750 kg

Die Produktabbildungen können farblich und technisch von der tatsächlichen Leuchtenspezifikation abweichen. Irrtum und technische Änderungen vorbehalten.