Deckeneinbauleuchte Kompakttiefstrahler

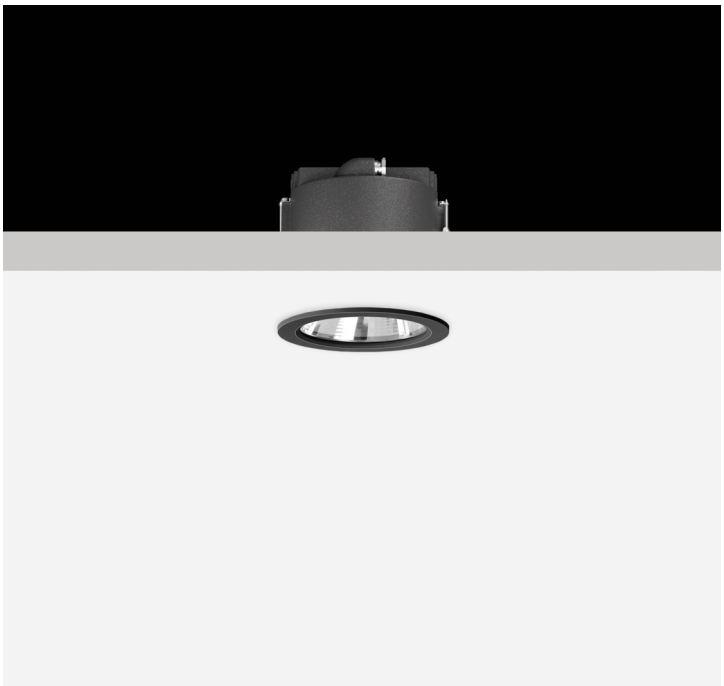

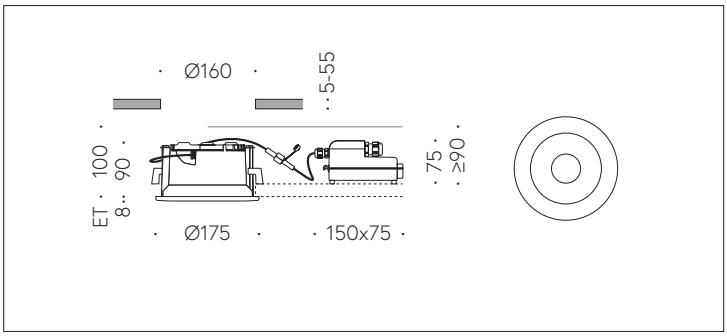

QR-Code scannen und auf www.neuco.ch mehr über diesen Artikel erfahren

B 24 556K4
grafit ~ RAL 7024
LED 28 W 2918 lm-h 4000 K
DALI-Konverter steuerbar

IP65 IK07

Deckeneinbauleuchte mit symmetrisch-streuender Lichtverteilung. Schutzart IP65, staubdicht und strahlwassergeschützt Schutzklasse II.

Symmetrisch streuende Lichtstärkeverteilung. Mit Hybrid Optics®: Hocheffiziente und verlustarme Lichtverteilung durch Reflektor und optischer Linse. Halbstreuwinkel 25°, Mit austauschbarem LED-Modul mit Übertemperaturschutz und einer Lebenserwartung von mindestens 75'000 Betriebsstunden. 20-jährige Nachliefergarantie auf das LED-Modul und die Verschleissteile. Mit LED-Netzteil, DALI-steuerbar, 220-240 V, 0/50-60 Hz im externen Gehäuse. Schutzart IP 65, Schutzklasse II. Ballwurfsicher. Leuchte aus Aluminiumguss, Aluminium und Edelstahl Beschichtungstechnologie Unidure® . Flacher Abschlussring aus Aluminiumguss, Farbe Grafit. Sicherheitsglas klar. Reflektoroberfläche aus eloxiertem Reinstaluminium. 2 Leitungsverschraubungen mit Zugentlastung zur Durchverdrahtung der Netzanschlussleitung von ø 4-10 mm, max. 5 x 1,5 mm². 0,7 m Verbindungsleitung zwischen Leuchte und Netzteil. Abmessungen Ø 175 x 95 mm. Leuchte für den Einbau in eine Einbauöffnung mit den Abmessungen Ø 160 x 100 mm oder in das Einbaugehäuse B 10 442.

5 Jahre Garantie.

PUSH, switchDIM und Touch-DIM® werden nicht unterstützt.

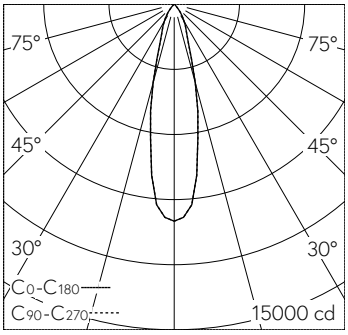

h [m]	D [m] 26°	E (0°)
3	1.39	1111
6	2.77	278
9	4.16	123
12	5.54	69
15	6.93	44

LED 4000 K 28 W 2918 lm-h 26° / CIE Flux 96 100 100 100 100 / A80 nach DIN 5040

Technische Daten

Leuchtenlichtstrom	2918 lm-h
Anschlussleistung	28 W
Lichtausbeute	104.2 lm-h/W
Modullichtstrom	4010 lm-c
Modulleistung	24,1 W
Farbortstabilität	–
Farbwiedergabe	CRI > 80
Lichtstromerhalt	L80/B50 bei 75'000 h (25 °C)
Farbtemperatur	4000 K

Weitere Angaben

Lichtverteilung	symmetrisch-streuend
Halbwertwinkel	25 ° Medium (20 – 26 °)
Betriebsgerät	extern, in Lieferumfang enthalten
Betriebsspannung	220 – 240 V AC/DC 0 / 50 / 60 Hz
Betriebstemperatur	max. 30 °C
Gewicht	1.4 kg
Zubehör	Für diese Leuchte sind separate Zubehörteile erhältlich. Kontaktieren Sie uns für eine Beratung.

Die Produktabbildungen können farblich und technisch von der tatsächlichen Leuchtenspezifikation abweichen. Irrtum und technische Änderungen vorbehalten.