Deckenaufbauleuchte Kompakttiefstrahler

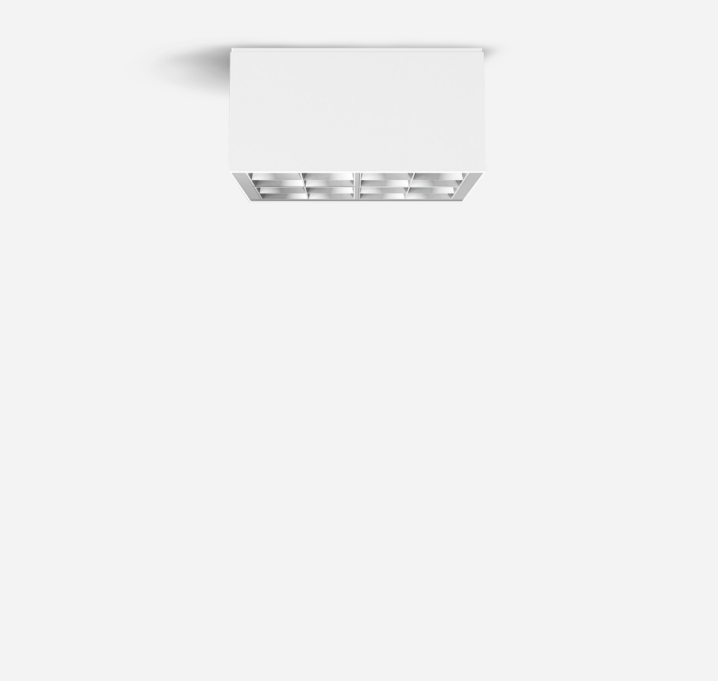

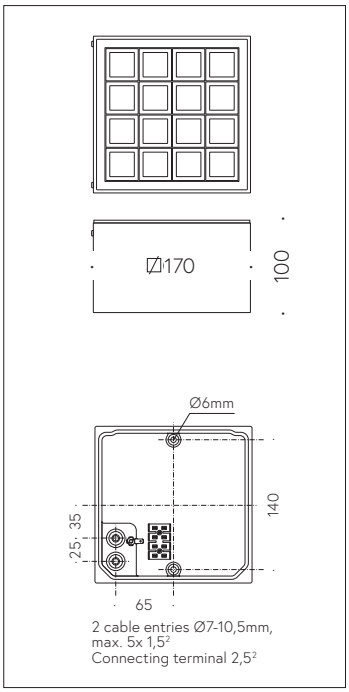

QR-Code scannen und auf www.neuco.ch mehr über diesen Artikel erfahren

B 24 467WK3
weiss ~ RAL 9010
LED 36.2 W 3891 lm-h 3000 K
DALI-Konverter steuerbar

IP65 IK07

Deckenaufbauleuchte mit symmetrisch-breitstreuender Lichtverteilung. Schutzart IP65, staubdicht und strahlwassergeschützt
Schutzklasse I.

Symmetrisch breitstreuende Lichtstärkeverteilung. Halbstreuwinkel 90°, Mit austauschbarem LED-Modul mit Übertemperaturschutz und einer Lebenserwartung von mindestens 200'000 Betriebsstunden. 20-jährige Nachliefergarantie auf das LED-Modul und die Verschleissteile. Mit LED-Netzteil, DALI-steuerbar, 220-240 V, 0/50-60 Hz. Schutzart IP 65. Ballwurfsicher. Leuchte aus Aluminiumguss, Aluminium und Edelstahl Beschichtungstechnologie Unidure®, Farbe Weiss. Sicherheitsglas mit optischer Struktur. Reflektoroberfläche aus eloxiertem Reinstaluminium. Zwei Leitungseinführungen zur Durchverdrahtung der Netzanschlussleitung bis Ø 10,5 mm, max. 5 x 1,5 mm². Abmessungen: 170 x 170 x 100 mm.

5 Jahre Garantie.

PUSH, switchDIM und Touch-DIM® werden nicht unterstützt.

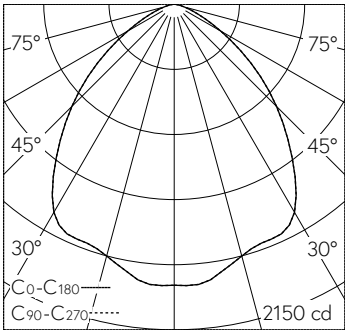

h [m]	C0-C180 D [m] 92°	C90-C270 D [m] 92°	E (0°)
1	2.07	2.07	1856
2	4.14	4.14	464
3	6.21	6.21	206
4	8.28	8.28	116
5	10.36	10.36	74

LED 3000 K 36.2 W 3891 lm-h 90°/90° / CIE Flux 63 92 99 100 100 / A50 nach DIN …

Technische Daten

Leuchtenlichtstrom	3891 lm-h
Anschlussleistung	36.2 W
Lichtausbeute	107.5 lm-h/W
Modullichtstrom	5540 lm-c
Modulleistung	32,8 W
Farbortstabilität	–
Farbwiedergabe	CRI > 80
Lichtstromerhalt	L80/B50 bei 200'000 h (25 °C)
Farbtemperatur	3000 K

Weitere Angaben

Lichtverteilung	symmetrisch-breitstreuend
Halbwertwinkel	90 ° Very Wide Flood (> 56 °)
Betriebsspannung	220 – 240 V AC 50 / 60 Hz 170 – 276 V DC 0 Hz
Betriebstemperatur	max. 45 °C
Gewicht	2.55 kg

Die Produktabbildungen können farblich und technisch von der tatsächlichen Leuchtenspezifikation abweichen. Irrtum und technische Änderungen vorbehalten.