Deckenaufbauleuchte Kompakttiefstrahler

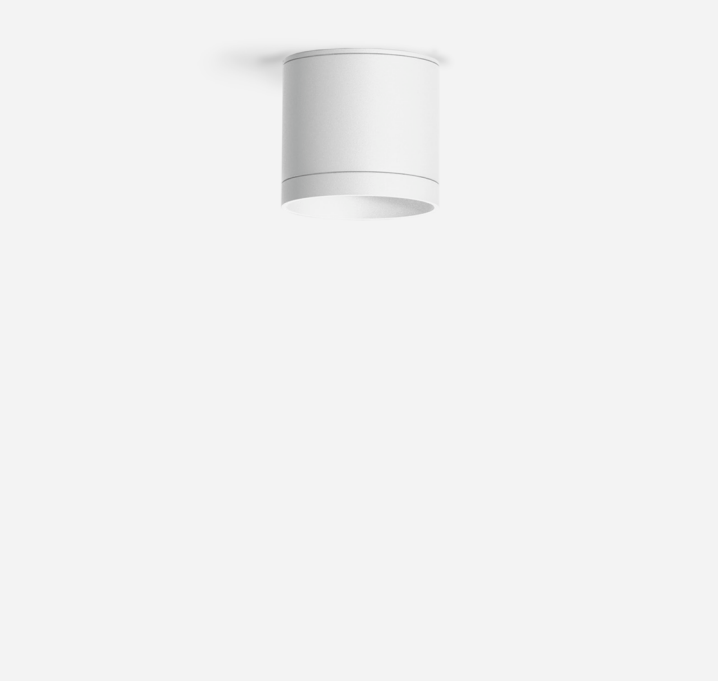

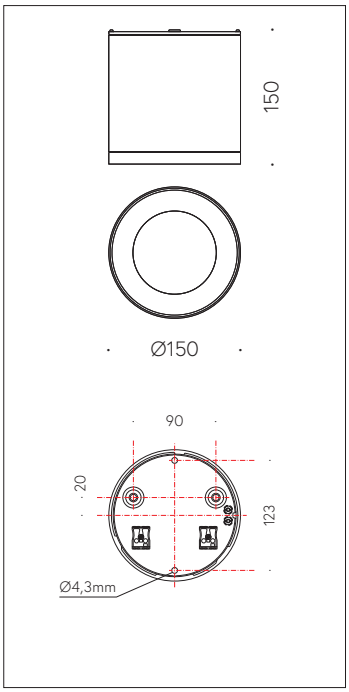

QR-Code scannen und auf www.neuco.ch mehr über diesen Artikel erfahren

B 24 407WK3
weiss ~ RAL 9010
LED 13.2 W 1553 lm-h 3000 K
DALI-Konverter steuerbar

IP65 IK08

Deckenaufbauleuchte mit abgeblendetem Lichtaustritt und symmetrisch-streuender Lichtverteilung.
Schutzart IP65, staubdicht und strahlwassergeschützt
Schutzklasse I.

Symmetrisch streuende Lichtstärkeverteilung. Hybrid Optics®: Hocheffiziente und verlustarme Lichtverteilung durch Reflektor und optischer Linse. Halbstreuwinkel 32°, Mit austauschbarem LED-Modul mit Übertemperaturschutz und einer Lebenserwartung von mindestens 200'000 Betriebsstunden. 20-jährige Nachliefergarantie auf das LED-Modul und die Verschleissteile. Mit Ultimate Driver® LED-Netzteil, DALI-steuerbar, 220-240 V, 0/50-60 Hz. Schutzart IP 65. Leuchte aus Aluminiumguss, Aluminium und Edelstahl Beschichtungstechnologie Unidure®, Farbe Weiss. Sicherheitsglas klar. Reflektoroberfläche aus eloxiertem Reinstaluminium. Zwei Leitungseinführungen zur Durchverdrahtung der Netzanschlussleitung Ø 7-12 mm. Leuchtendurchmesser 150 mm, Höhe 150 mm.

5 Jahre Garantie.

PUSH, switchDIM und Touch-DIM® werden nicht unterstützt.

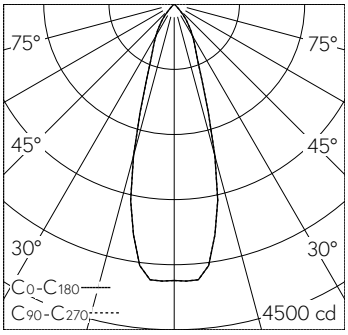

h [m]	D [m] 32°	E (0°)
2	1.15	955
4	2.29	239
6	3.44	106
8	4.59	60
10	5.73	38

LED 3000 K 13.2 W 1553 lm-h 28° / CIE Flux 96 100 100 100 100 / A80 nach DIN 50…

Technische Daten

Leuchtenlichtstrom	1553 lm-h
Anschlussleistung	13.2 W
Lichtausbeute	117.7 lm-h/W
Modullichtstrom	2025 lm-c
Modulleistung	11,5 W
Farbortstabilität	–
Farbwiedergabe	CRI > 80
Lichtstromerhalt	L80/B50 bei 200'000 h (25 °C)
Farbtemperatur	3000 K

Weitere Angaben

Lichtaustritt	abgeblendet
Lichtverteilung	symmetrisch-streuend
Halbwertwinkel	30 ° Medium Flood (27 – 32 °)
Betriebsspannung	220 – 240 V AC 50 / 60 Hz 176 – 276 V DC 0 Hz
Betriebstemperatur	max. 55 °C
Gewicht	1.7 kg

Die Produktabbildungen können farblich und technisch von der tatsächlichen Leuchtenspezifikation abweichen. Irrtum und technische Änderungen vorbehalten.