# Deckeneinbauleuchte Kompakttiefstrahler

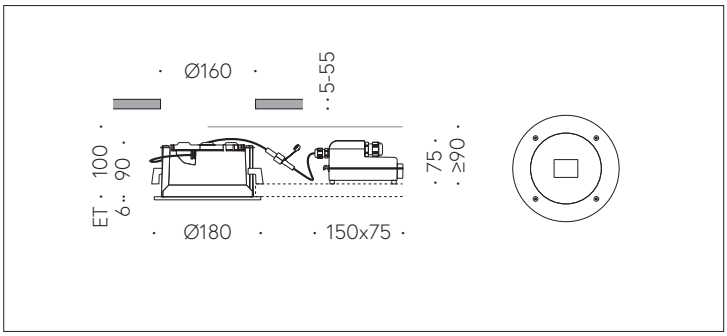


QR-Code scannen und auf www.neuco.ch mehr über diesen Artikel erfahren

**B 24 332K4**
Material Edelstahl
LED 28 W 2687 lm-h 4000 K
DALI-Konverter steuerbar

**IP65 IK07**

Deckeneinbauleuchte mit bandförmiger Lichtverteilung.
Schutzart IP65, staubdicht und strahlwassergeschützt
Schutzklasse II.

Bandförmige Lichtstärkeverteilung. Hocheffiziente und verlustarme Lichtverteilung durch Hybrid Optics® aus Reflektor und optischer Linse. Halbstreuwinkel 105/58°, Mit austauschbarem LED-Modul mit Übertemperaturschutz und einer Lebenserwartung von mindestens 75'000 Betriebsstunden. 20-jährige Nachliefergarantie auf das LED-Modul und die Verschleissteile. Mit LED-Netzteil, DALI steuerbar, 220-240 V, 0/50-60 Hz im externen Gehäuse. Schutzart IP 65, Schutzklasse II. Leuchte aus Aluminiumguss, Aluminium und Edelstahl. Abschlussring aus Edelstahl. Sicherheitsglas mattiert Reflektoroberfläche aus eloxiertem Reinstaluminium. 2 Leitungsverschraubungen mit Zugentlastung zur Durchverdrahtung der Netzanschlussleitung von ø 4-10 mm, max. 5 x 1,5 mm². 0,7 m Verbindungsleitung zwischen Leuchte und Netzteil. Abmessungen Ø 180 x 95 mm. Leuchte für den Einbau in eine Einbauöffnung mit den Abmessungen Ø 160 x 100 mm oder in das Einbaugehäuse B 10 442.

5 Jahre Garantie.

PUSH, switchDIM und Touch-DIM® werden nicht unterstützt.

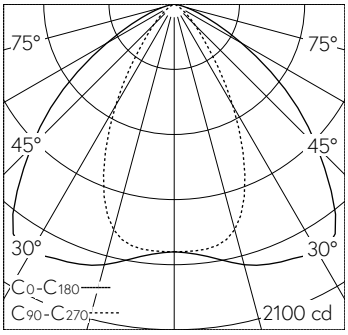


| h [m] | C0-C180 D [m] 104° | C90-C270 D [m] 58° | E (0°) |
|---|---|---|---|
| 1 | 2.56 | 1.11 | 1597 |
| 2 | 5.12 | 2.22 | 399 |
| 3 | 7.68 | 3.33 | 177 |
| 4 | 10.24 | 4.43 | 100 |
| 5 | 12.80 | 5.54 | 64 |

LED 4000 K 28 W 2687 lm-h 106°/58° / CIE Flux 75 95 100 100 100 / A70 nach DIN…

**Technische Daten**

| | |
|---|---|
| Leuchtenlichtstrom | 2687 lm-h |
| Anschlussleistung | 28 W |
| Lichtausbeute | 96 lm-h/W |
| Modullichtstrom | 4010 lm-c |
| Modulleistung | 24,1 W |
| Farbortstabilität | – |
| Farbwiedergabe | CRI > 80 |
| Lichtstromerhalt | B50 bei 75'000 h (25 °C) |
| Farbtemperatur | 4000 K |

**Weitere Angaben**

| | |
|---|---|
| Lichtverteilung | bandförmig |
| Halbwertwinkel | 105 ° / 58 ° Oval Flood |
| Betriebsgerät | extern, in Lieferumfang enthalten |
| Betriebsspannung | 220 – 240 V AC/DC 0 / 50 / 60 Hz |
| Betriebstemperatur | max. 30 °C |
| Gewicht | 1.5 kg |
| Zubehör | Für diese Leuchte sind separate Zubehörteile erhältlich. Kontaktieren Sie uns für eine Beratung. |

Die Produktabbildungen können farblich und technisch von der tatsächlichen Leuchtenspezifikation abweichen. Irrtum und technische Änderungen vorbehalten.