Decken- und Wandaufbauleuchte

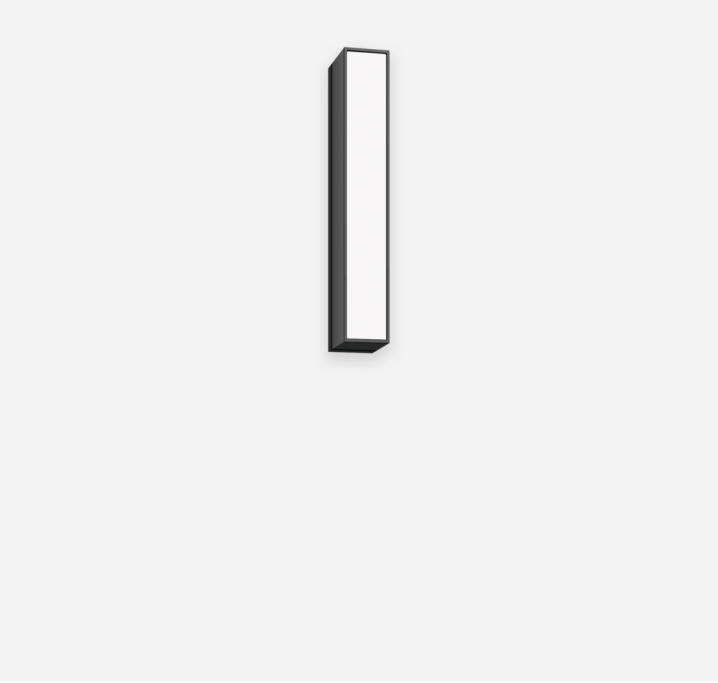

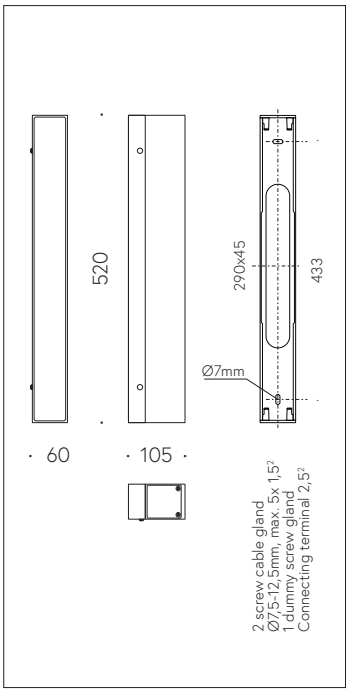

QR-Code scannen und auf www.neuco.ch mehr über diesen Artikel erfahren

B 24 318K3
grafit ~ RAL 7024
LED 18.3 W 1059 lm-h 3000 K
DALI-Konverter steuerbar

IP65

Decken- und Wandaufbauleuchte mit freistrahlender Lichtverteilung. Schutzart IP65, staubdicht und strahlwassergeschützt Schutzklasse I.

Freistrahlendes Licht. Mit austauschbarem LED-Modul mit Übertemperaturschutz und einer Lebenserwartung von mindestens 200'000 Betriebsstunden. 20-jährige Nachliefergarantie auf das LED-Modul und die Verschleissteile. Mit LED-Netzteil, DALI-steuerbar, 220-240 V, 0/50-60 Hz. Schutzart IP 65. Ballwurfsicher. Leuchte aus Aluminiumguss, Aluminium und Edelstahl Beschichtungstechnologie Unidure®, Farbe Grafit. Sicherheitsglas weiss. Reflektoroberfläche aus eloxiertem Reinstaluminium. 2 Leitungsverschraubungen mit Zugentlastung zur Durchverdrahtung der Netzanschlussleitung von ø 7,5-10,8 mm, max. 5 G 1,5 mm². Abmessungen: 520 x 60 x 105 mm.

5 Jahre Garantie.

PUSH, switchDIM und Touch-DIM® werden nicht unterstützt.

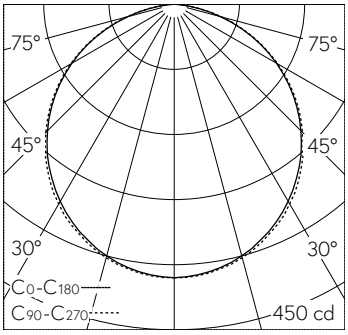

h [m]	C0-C180 D [m] 112°	C90-C270 D [m] 112°	E (0°)
1	2.97	2.97	378
2	5.93	5.93	95
3	8.90	8.90	42
4	11.86	11.86	24
5	14.83	14.83	15

LED 3000 K 18.3 W 1059 lm-h 112°/112° / CIE Flux 48 79 96 100 100 / A40 nach DIN…

Technische Daten

Leuchtenlichtstrom	1059 lm-h
Anschlussleistung	18.3 W
Lichtausbeute	57.9 lm-h/W
Modullichtstrom	2950 lm-c
Modulleistung	15,8 W
Farbortstabilität	–
Farbwiedergabe	CRI > 80
Lichtstromerhalt	L90/B50 bei 200'000 h (25 °C)
Farbtemperatur	3000 K

Weitere Angaben

Lichtverteilung	freistrahlend
Betriebsspannung	220 – 240 V AC 50 / 60 Hz 176 – 264 V DC 0 Hz
Betriebstemperatur	max. 55 °C
Gewicht	2.9 kg

Die Produktabbildungen können farblich und technisch von der tatsächlichen Leuchtenspezifikation abweichen. Irrtum und technische Änderungen vorbehalten.