Deckeneinbauleuchte Kompakttiefstrahler

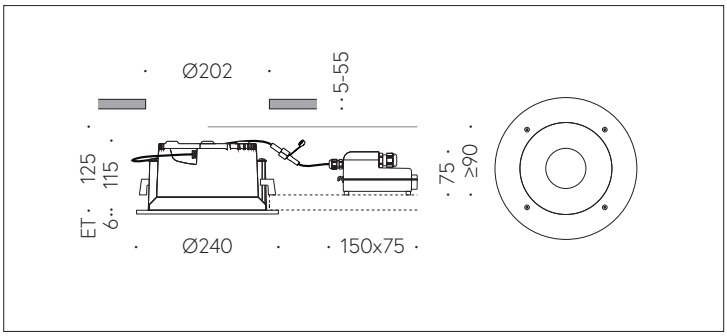

QR-Code scannen und auf www.neuco.ch mehr über diesen Artikel erfahren

B 24 289K4
Material Edelstahl
LED 38.5 W 4480 lm-h 4000 K
DALI-Konverter steuerbar

IP65 IK09

Deckeneinbauleuchte mit symmetrisch-streuender Lichtverteilung. Schutzart IP65, staubdicht und strahlwassergeschützt Schutzklasse II.

Symmetrisch streuende Lichtstärkeverteilung. Mit Hybrid Optics® : Hocheffiziente und verlustarme Lichtverteilung durch Reflektor und optischer Linse. Halbstreuwinkel 28°, Mit austauschbarem LED-Modul mit Übertemperaturschutz und einer Lebenserwartung von mindestens 130'000 Betriebsstunden. 20-jährige Nachliefergarantie auf das LED-Modul und die Verschleissteile. Mit Ultimate Driver® LED-Netzteil, DALI-steuerbar, 220-240 V, 0/50-60 Hz im externen Gehäuse. Schutzart IP 65, Schutzklasse II. Ballwurfsicher. Leuchte aus Aluminiumguss, Aluminium und Edelstahl. Abschlussring aus Edelstahl. Sicherheitsglas klar. Reflektoroberfläche aus eloxiertem Reinstaluminium. 2 Leitungsverschraubungen mit Zugentlastung zur Durchverdrahtung der Netzanschlussleitung von ø 4-10 mm, max. 5 x 1,5². 0,7 m Verbindungsleitung zwischen Leuchte und Netzteil. Abmessungen Ø 240 x 115 mm. Leuchte für den Einbau in eine Einbauöffnung mit den Abmessungen Ø 202 x 115 mm oder in das Einbaugehäuse B 10 443.

5 Jahre Garantie.

PUSH, switchDIM und Touch-DIM® werden nicht unterstützt.

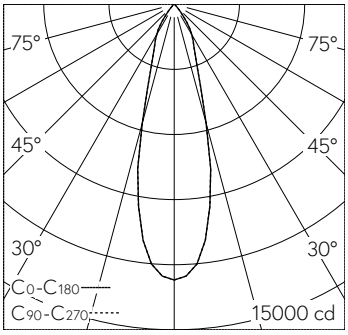

h [m]	D [m] 28°	E (0°)
3	1.50	1412
6	2.99	353
9	4.49	157
12	5.98	88
15	7.48	56

LED 4000 K 38.5 W 4480 lm-h 32° / CIE Flux 96 100 100 100 100 / A80 nach DIN 5…

Technische Daten

Leuchtenlichtstrom	4480 lm-h
Anschlussleistung	38.5 W
Lichtausbeute	116.4 lm-h/W
Modullichtstrom	6165 lm-c
Modulleistung	35,7 W
Farbortstabilität	–
Farbwiedergabe	CRI > 80
Lichtstromerhalt	B50 bei 130'000 h (25 °C)
Farbtemperatur	4000 K

Weitere Angaben

Lichtverteilung	symmetrisch-streuend
Halbwertwinkel	28 ° Medium Flood (27 – 32 °)
Betriebsgerät	extern, in Lieferumfang enthalten
Betriebsspannung	220 – 240 V AC/DC 0 / 50 / 60 Hz
Betriebstemperatur	max. 45 °C
Gewicht	2.3 kg
Zubehör	Für diese Leuchte sind separate Zubehörteile erhältlich. Kontaktieren Sie uns für eine Beratung.

Die Produktabbildungen können farblich und technisch von der tatsächlichen Leuchtenspezifikation abweichen. Irrtum und technische Änderungen vorbehalten.