Deckeneinbauleuchte Kompakttiefstrahler

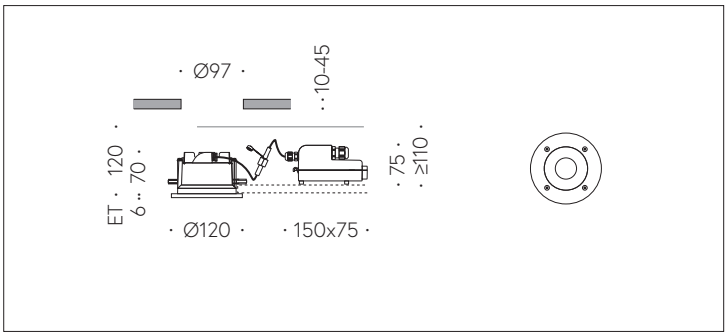

QR-Code scannen und auf www.neuco.ch mehr über diesen Artikel erfahren

B 24 283K3
Material Edelstahl
LED 14 W 1365 lm-h 3000 K
DALI-Konverter steuerbar

IP65 IK07

Deckeneinbauleuchte mit symmetrisch-streuender Lichtverteilung. Schutzart IP65, staubdicht und strahlwassergeschützt Schutzklasse II.

Symmetrisch streuende Lichtstärkeverteilung. Hybrid Optics® Hocheffiziente und verlustarme Lichtverteilung durch Reflektor und optischer Linse. Halbstreuwinkel 32°, Mit austauschbarem LED-Modul mit Übertemperaturschutz und einer Lebenserwartung von mindestens 130'000 Betriebsstunden. 20-jährige Nachliefergarantie auf das LED-Modul und die Verschleissteile. Mit LED-Netzteil, DALI steuerbar, 220-240 V, 0/50-60 Hz im externen Gehäuse. Schutzart IP 65, Schutzklasse II. Leuchte aus Aluminiumguss, Aluminium und Edelstahl. Abschlussring aus Edelstahl. Sicherheitsglas klar. Reflektoroberfläche aus eloxiertem Reinstaluminium. 2 Leitungsverschraubungen mit Zugentlastung zur Durchverdrahtung der Netzanschlussleitung von ø 4-10 mm, max. 5 x 1,5². 0,7 m Verbindungsleitung zwischen Leuchte und Netzteil. Abmessungen Ø 120 x 90 mm. Leuchte für den Einbau in eine Einbauöffnung mit den Abmessungen Ø 97 x 90 mm oder in das Einbaugehäuse B 10 440.

5 Jahre Garantie.

PUSH, switchDIM und Touch-DIM® werden nicht unterstützt.

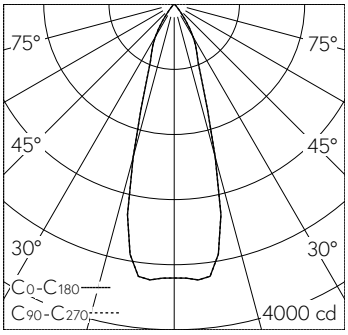

h [m]	D [m] 32°	E (0°)
2	1.15	841
4	2.29	210
6	3.44	93
8	4.59	53
10	5.73	34

LED 3000 K 14 W 1365 lm-h 34° / CIE Flux 97 100 100 100 100 / A80 nach DIN 5040

Technische Daten

Leuchtenlichtstrom	1365 lm-h
Anschlussleistung	14 W
Lichtausbeute	97.5 lm-h/W
Modullichtstrom	1915 lm-c
Modulleistung	12,3 W
Farbortstabilität	–
Farbwiedergabe	CRI > 80
Lichtstromerhalt	B50 bei 130'000 h (25 °C)
Farbtemperatur	3000 K

Weitere Angaben

Lichtverteilung	symmetrisch-streuend
Halbwertwinkel	32 ° Medium Flood (27 – 32 °)
Betriebsgerät	extern, in Lieferumfang enthalten
Betriebsspannung	220 – 240 V AC/DC 0 / 50 / 60 Hz
Betriebstemperatur	max. 50 °C
Gewicht	0.8 kg
Zubehör	Für diese Leuchte sind separate Zubehörteile erhältlich. Kontaktieren Sie uns für eine Beratung.

Die Produktabbildungen können farblich und technisch von der tatsächlichen Leuchtenspezifikation abweichen. Irrtum und technische Änderungen vorbehalten.