Deckeneinbauleuchte Kompakttiefstrahler

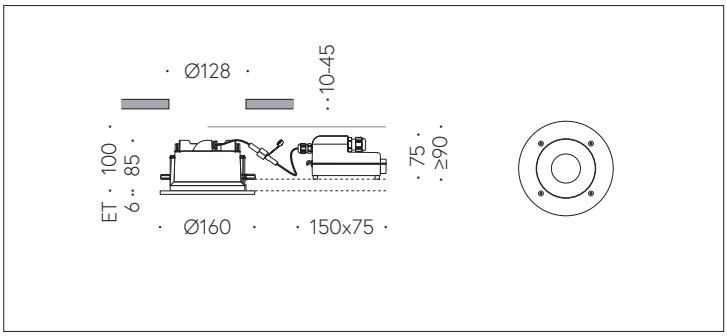

QR-Code scannen und auf www.neuco.ch mehr über diesen Artikel erfahren

B 24 277K3
Material Edelstahl
LED 19.6 W 2078 lm-h 3000 K
DALI-Konverter steuerbar

IP65 IK07

Deckeneinbauleuchte mit symmetrisch-bündelnder Lichtverteilung. Schutzart IP65, staubdicht und strahlwassergeschützt
Schutzklasse II.

Symmetrisch bündelnde Lichtstärkeverteilung. Hocheffiziente und verlustarme Lichtverteilung durch Hybrid Optics® aus Reflektor und optischer Linse. Halbstreuwinkel 20°, Mit austauschbarem LED-Modul mit Übertemperaturschutz und einer Lebenserwartung von mindestens 160'000 Betriebsstunden. 20-jährige Nachliefergarantie auf das LED-Modul und die Verschleissteile. Mit LED-Netzteil, DALI steuerbar, 220-240 V, 0/50-60 Hz im externen Gehäuse. Schutzart IP 65, Schutzklasse II. Leuchte aus Aluminiumguss, Aluminium und Edelstahl. Abschlussring aus Edelstahl. Sicherheitsglas klar. Reflektoroberfläche aus eloxiertem Reinstaluminium. 2 Leitungsverschraubungen mit Zugentlastung zur Durchverdrahtung der Netzanschlussleitung von ø 4-10 mm, max. 5 x 1,5². 0,7 m Verbindungsleitung zwischen Leuchte und Netzteil. Abmessungen Ø 160 x 90 mm. Leuchte für den Einbau in eine Einbauöffnung mit den Abmessungen Ø 128 x 100 mm oder in das Einbaugehäuse B 10 441.

5 Jahre Garantie.

PUSH, switchDIM und Touch-DIM® werden nicht unterstützt.

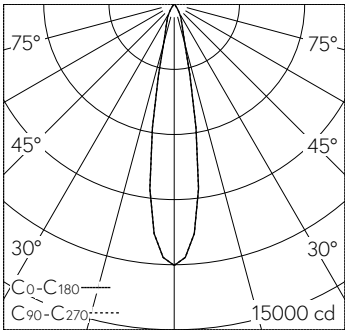

h [m]	D [m] 19.6°	E (0°)
3	1.04	1337
6	2.07	334
9	3.11	149
12	4.15	84
15	5.18	53

LED 3000 K 19.6 W 2078 lm-h 20° / CIE Flux 97 100 100 100 100 / A80 nach DIN 50…

Technische Daten

Leuchtenlichtstrom	2078 lm-h
Anschlussleistung	19.6 W
Lichtausbeute	106 lm-h/W
Modullichtstrom	2850 lm-c
Modulleistung	16,8 W
Farbortstabilität	–
Farbwiedergabe	CRI > 80
Lichtstromerhalt	B50 bei 160'000 h (25 °C)
Farbtemperatur	3000 K

Weitere Angaben

Lichtverteilung	symmetrisch-bündelnd
Halbwertwinkel	20 ° Medium (20 – 26 °)
Betriebsgerät	extern, in Lieferumfang enthalten
Betriebsspannung	220 – 240 V AC/DC 0 / 50 / 60 Hz
Betriebstemperatur	max. 35 °C
Gewicht	1.15 kg
Zubehör	Für diese Leuchte sind separate Zubehörteile erhältlich. Kontaktieren Sie uns für eine Beratung.

Die Produktabbildungen können farblich und technisch von der tatsächlichen Leuchtenspezifikation abweichen. Irrtum und technische Änderungen vorbehalten.