Decken- und Wandaufbauleuchte

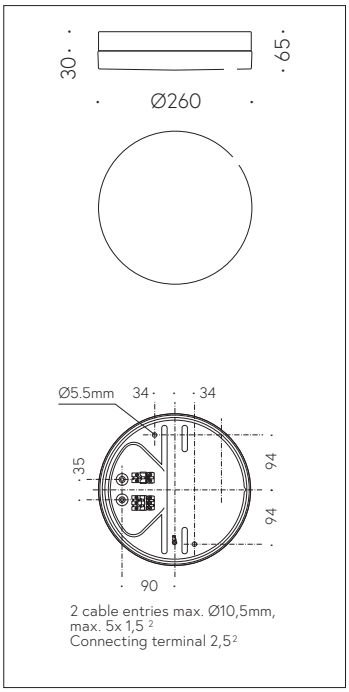

QR-Code scannen und auf www.neuco.ch mehr über diesen Artikel erfahren

B 12 130.1K3
weiss ~ RAL 9003
LED 16 W 1231 lm-h 3000 K
DALI-Konverter steuerbar

IP64

Decken- und Wandaufbauleuchte mit freistrahlendem Lichtaustritt. Schutzart IP64, staubdicht und spritzwassergeschützt Schutzklasse I.

Mit austauschbarem LED-Modul mit Übertemperaturschutz und einer Lebenserwartung von mindestens 193'000 Betriebsstunden. 20-jährige Nachliefergarantie auf das LED-Modul und die Verschleissteile. Mit Ultimate Driver® LED-Netzteil, DALI-steuerbar, 220-240 V, 0/50-60 Hz. Schutzart IP 64. Leuchtengehäuse aus Aluminium. Oberfläche Farbe weiss. Mundgeblasenes seidenmattes Opalglas. Zwei Leitungseinführungen zur Durchverdrahtung der Netzanschlussleitung bis Ø 10,5 mm, max. 5 x 1,5 mm². Leuchtendurchmesser 260 mm, Höhe 65 mm.

5 Jahre Garantie.

PUSH, switchDIM und Touch-DIM® werden nicht unterstützt.

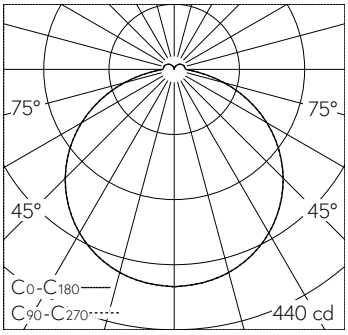

LED 3000 K 16 W 1231 lm-h / CIE Flux 44 76 93 93 100 / A41 nach DIN 5040

Technische Daten

Leuchtenlichtstrom	1231 lm-h
Anschlussleistung	16 W
Lichtausbeute	76.9 lm-h/W
Modullichtstrom	2255 lm-c
Modulleistung	13,8 W
Farbortstabilität	–
Farbwiedergabe	CRI > 90
Lichtstromerhalt	L70/B50 bei 193'000 h (25 °C)
Farbtemperatur	3000 K

Weitere Angaben

Lichtaustritt	freistrahlend
Betriebsspannung	220 – 240 V AC/DC 0 / 50 / 60 Hz
Betriebstemperatur	max. 45 °C
Gewicht	2.4 kg

Die Produktabbildungen können farblich und technisch von der tatsächlichen Leuchtenspezifikation abweichen. Irrtum und technische Änderungen vorbehalten.