Track Aufbau- und Pendel-Stromschiene

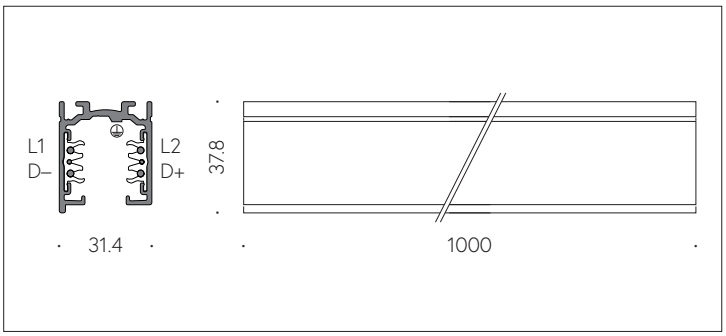

QR-Code scannen und auf www.neuco.ch mehr über diesen Artikel erfahren

Schutzart IP20
Schutzklasse I.

5 Jahre Garantie.

0 02030 0021-R
schwarz

IP20

Technische Daten

Leuchtenlichtstrom	–
Anschlussleistung	–
Lichtausbeute	–
Modullichtstrom	–
Modulleistung	–
Farbortstabilität	–
Farbwiedergabe	–
Lichtstromerhalt	–
Farbtemperatur	–
Energieeffizienzklasse	–

Weitere Angaben

Phasen	3 x 16 A 440 V
Steuerleitungen	2 x 1 A 50 V
Gewicht	1 kg
Zubehör	Für diese Leuchte sind separate Zubehörteile erhältlich. Kontaktieren Sie uns für eine Beratung.

Die Produktabbildungen können farblich und technisch von der tatsächlichen Leuchtenspezifikation abweichen. Irrtum und technische Änderungen vorbehalten.