BEGA 70 836

Lichtmast
Pole
Mât

DIN EN 40

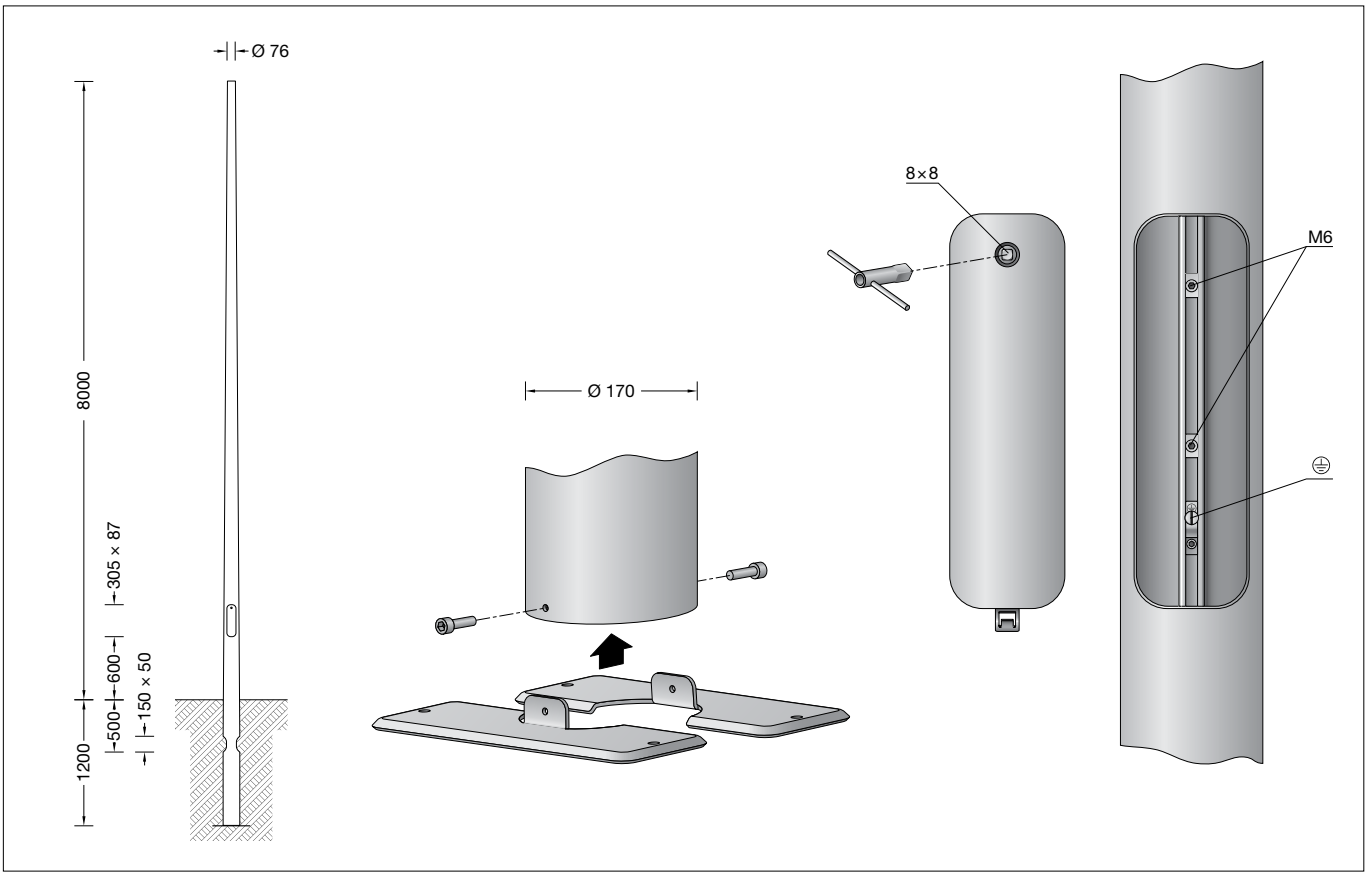

Gebrauchsanweisung

Anwendung
Stahl-Lichtmast mit Erdstück.
Konischer Mast mit statischer Festigkeit nach DIN EN 40-5.
EU-Konformitätszertifikat 0780-CPR-63015.

Produktbeschreibung
Mast aus Stahl,
ohne sichtbare Schweißnaht
feuerverzinkt nach EN ISO 1461
pulverbeschichtet und lackiert
Mastzopf ø 76 mm
Erdstücklänge 1200 mm
2 gegenüberliegende Kabeleinführungen 150 x 50 mm
Anschraubbare Grundplatte ca. 250 x 250 mm
Mit eingesetzter Tür aus Aluminiumdruckguss
Vierkant-Türverschluss (SW 8 mm)
C-Schiene mit Potentialklemme bis 16□
und 2 Schiebemuttern M6 zur Aufnahme eines Anschlusskasten nach DIN 43628 / VDE 0660 (siehe BEGA Ergänzungsteile)
CE 0780 – Konformitätszeichen
Windangriffsfläche: 0,98 m²
Gewicht: 115,0 kg

Instructions for use

Application
Steel pole with anchorage section.
Tapered pole with static strength in accordance with DIN EN 40-5.
EU-declaration of confornity 0780-CPR-63015.

Product description
Luminaire pole made of steel,
without visible welding seam
galvanised according to EN ISO 1461
Powder-coated and painted
Pole top ø 76 mm
Length of anchorage section 1200 mm
2 opposite cable entries 150 x 50 mm
Screw-on ground plate approx. 250 x 250 mm
With inserted door made of die cast aluminium
Square door latch (wrench size 8 mm)
C-clamp with earth clamp 16□
and 2 sliding nuts M6 to accommodate a connection box according to DIN 43628 / VDE 0660 (see BEGA accessories)
CE 0780 – Conformity mark
Wind catching area: 0.98 m²
Weight: 115.0 kg

Fiche d'utilisation

Utilisation
Mât en acier avec pièce enterrée.
Mât conique avec une résistance mécanique selon DIN EN 40-5.
Certificat de conformité CE 0780-CPR-63015.

Description du produit
Mât fabriqué en acier
sans soudure visible
galvanisé EN ISO 1461
poudré et laqué
Tête de mât ø 76 mm
Pièce enterrée 1200 mm
2 entrées de câble opposées 150 x 50 mm
Plaque de stabilisation à visser d'environ 250 x 250 mm
Avec porte fabriquée en fonte d'alu
Fermeture à vis à quatre pans (SW 8 mm)
Rail intérieur avec raccordement de mise à la terre et 2 écrous coulissants M6 pour la fixation d'une boîte de connexion DIN 43628 / VDE 0660 (voir accessoires BEGA)
CE 0780 – Sigle de conformité
Prise au vent : 0,98 m²
Poids: 115,0 kg

Sicherheit
Für die Installation und für den Betrieb dieses Lichtmastes sind die nationalen Sicherheitsvorschriften zu beachten.
Der Hersteller übernimmt keine Haftung für Schäden, die durch unsachgemäßen Einsatz oder Montage entstehen.
Werden nachträglich Änderungen an dem Lichtmast vorgenommen, so gilt derjenige als Hersteller, der diese Änderungen vornimmt.

Safety indices
The installation and operation of this pole are subject to national safety regulations.
The manufacturer is then discharged from liability when damage is caused by improper use or installation.
If any pole is subsequently modified, the persons responsible for the modification shall be considered as manufacturer.

Sécurité
Pour l'installation et l'utilisation de ce mât, respecter les normes de sécurité nationales.
Le fabricant décline toute responsabilité résultant d'une mise en œuvre ou d'une installation inappropriée du produit.
Toutes les modifications apportées au mât se feront sous la responsabilité exclusive de celui qui les effectuera.

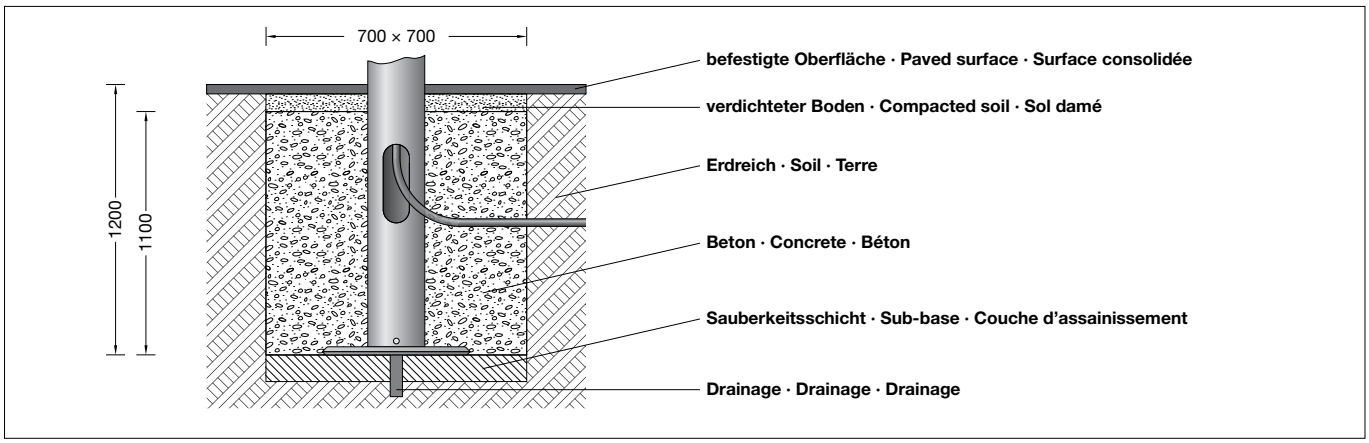

Produkteigenschaften
Widerstand gegen horizontale Lasten:
$v_{ref,0}$ = 32 m/s
Geländekategorie: 1
nach DIN EN 1991-1-4
Leuchten mit einem Gewicht bis 60 kg und einer Windangriffsfläche max. 0,23 m²
Verformungsklasse: 1 – Sicherheitsklasse: A
nach DIN EN 40-3-3
Verhalten bei Fahrzeuganprall nach DIN EN 12767 (passive Sicherheit): Klasse 0

Product characteristics
Resistance against horizontal loads
$v_{ref,0}$ = 32 m/s
Terrain category: 1
in accordance with DIN EN 1991-1-4
Luminaires with a maximum weight of 60 kg for a wind catching area max. 0.23 m²
Deformation class: 1 – Safety class: A
in accordance with DIN EN 40-3-3
Properties in case of vehicle impact (passive safety): class 0 in accordance with DIN EN 12767

Caractéristiques de produits
Résistance aux charges horizontales:
$v_{ref,0}$ = 32 m/s
Catégorie de terrain: 1
selon DIN EN 1991-1-4
Luminaires avec un poids jusqu'à: 60 kg et une surface de prise au vent: 0,23 m²
Classe de déformation 1 –
Classe de sécurité A selon DIN EN 40-3-3
Performance en cas d'impact d'un véhicule (sécurité passive): Classe 0

Montage
Der Mast ist je nach Einsatzart, Leuchtengröße und Gewicht standsicher zu gründen.
Die Fundamentgröße ist abhängig von der Topographie, Bodenbeschaffenheit und Windbelastung und muss jeweils bauseits bestimmt werden.
Dazu gilt die Norm DIN 1045.
Die obige beispielhafte Fundamentempfehlung gilt nur für einen tragfähigen Baugrund.

Tür mit beiliegendem Vierkantschlüssel öffnen und entnehmen.
Zweiteilige Grundplatte aus dem Mastrohr entnehmen und am Mast befestigen.
Erdkabel durch seitliche Kabeleinführung in den Mast führen.
Mast standsicher gründen.
Die Schutzschicht im Bereich des Erdstückes darf nicht beschädigt werden.
Leuchte und Anschlusskasten montieren.
Hierzu die Gebrauchsanweisung der Leuchte beachten.

Installation
Depending on the mode of application, the size and weight of the luminiare the pole must be firmly set in a foundation.
The size of the foundation depends on the topography, condition of the soil and the wind load and must be determined on site.
DIN 1045 applies.
The above exemplary recommendation for a foundation is only applicable for a stable subgrade.

Open door with enclosed square spanner and remove door.
Remove the two-part ground plate from the pole tube and fix it at the pole.
Lead underground cable into the pole through the lateral cable entry.
Set pole in a stable foundation.
The protective coating in the area of the anchorage section must not be damaged.
Assemble luminaire and connection box.
Note the instructions for use of the luminaire.

Installation
Le mât doit être installé en tenant compte de son utilisation, des dimensions et poids du luminaire, de la prise au vent.
Le volume et les dimensions du massif béton dépendent de la topographie, la pression à fond de fouille du sol, de la zone de vent, ainsi que des forces et des charges exercées et doivent être définis sur le chantier.
La norme DIN 1045 est alors applicable.
Le massif de fondation recommandé ci-dessus est un exemple uniquement valable pour un terrain à bâtir solide.

Déverrouiller et retirer la porte avec la clé jointe.
Retirer du mât la plaque de stabilisation se composant de deux pièces.
La fixer au mât à l'aide des vis fournies.
Introduire le câble réseau dans le mât par l'entrée de câble latérale.
Fixer solidement le mât dans la fondation.
La couche de protection au niveau de la pièce enterrée ne doit pas être endommagée.
Installer le luminaire et la boîte de montage - voir la fiche d'utilisation.

BEGA Gantenbrink-Leuchten KG · Postfach 31 60 · 58689 Menden · info@bega.com · www.bega.com

Ergänzungsteile

71 084 Anschlusskasten IP 54
1 Fein-Sicherung 6,3 A
2 Eingänge für Kabel 7 x 6□
2 Ausgänge für Leitung 5 x 1,5□

70 629 Anschlusskasten IP 55
2 Neozed-Sicherungen 6 A
2 Eingänge für Kabel 5 x 10□
2 Ausgänge für Leitung 4 x 2,5□

71 147 Anschlusskasten IP 54
2 Neozed-Sicherungen 6 A
2 Eingänge für Kabel 5 x 10□
2 Ausgänge für Leitung 4 x 2,5□

70 647 Anschlusskasten IP 54
3 Neozed-Sicherungen 6 A
2 Eingänge für Kabel 5 x 16□
2 Ausgänge für Leitung 5 x 2,5□

70 650 Anschlusskasten IP 54
2 Eingänge für Kabel 5 x 4□
6 Ausgänge für Leitung 3 x 1,5□
6 Feinsicherungen 5x20 mm · 10 A träge

70 695 Anschlusskasten IP 54
mit Überspannungsableiter
2 Neozed-Sicherungen 6 A
2 Eingänge für Kabel 5 x 16□
2 Ausgänge für Leitung 4 x 2,5□

71 089 Anschlusskasten IP 54
mit eingebauter DALI-Stromversorgung
und DALI-USB-Schnittstelle
1 Fein-Sicherung 5 A
3 Eingänge für Kabel 5 x 16□
2 Ausgänge für Leitung 5 x 1,5□

71 143 Anschlusskasten IP 54
mit Leistungsreduzierung für LED-Leuchten
mit DALI-Schnittstelle
Betriebsart 1: Leistungsreduzierung durch
geschaltete Steuerphase
Betriebsart 2: Leistungsreduzierung mithilfe
von virtueller Mitternachtsberechnung
2 Neozed-Sicherungen 6 A
2 Eingänge für Kabel 5 x 16□
2 Ausgänge für Leitung 5 x 2,5□

75 000 144 Mastverschlusskappe

Zu den Anschlusskästen gibt es eine
gesonderte Gebrauchsanweisung.

Accessories

71 084 Connection box IP 54
1 fine-fuse 6.3 A
2 inputs for cable 7 x 6□
2 outputs for cable 5 x 1,5□

70 629 Connection box IP 55
2 fuses Neozed 6 A
2 inputs for cable 5 x 10□
2 outputs for cable 4 x 2,5□

71 147 Connection box IP 54
2 fuses Neozed 6 A
2 inputs for cable 5 x 10□
2 outputs for cable 4 x 2,5□

70 647 Connection box IP 54
3 fuses Neozed 6 A
2 inputs for cable 5 x 16□
2 outputs for cable 5 x 2.5□

70 650 Connection box
2 inputs for cable 5 x 4□
6 outputs for cable 3 x 1.5□
6 mircro fuses 5x20 mm · 10 A slow

70 695 Connection box IP 54
with surge voltage protector
2 fuses Neozed 6 A
2 inputs for cable 5 x 16□
2 outputs for cable 4 x 2.5□

71 089 Connection box IP 54
with integral DALI Power supply
and DALI USB interface
1 fine-fuse 5 A
3 inputs for cable 5 x 16□
2 outputs for cable 5 x 1,5□

71 143 Connection box IP 54
with power reduction for LED luminaires with
DALI-interface
Operating mode 1: Power reduction via
switched control phase
Operating mode 2: Power reduction by way of
virtual midnight calculation
2 fuses Neozed 6 A
2 inputs for cable 5 x 16□
2 outputs for cable 5 x 2.5□

75 000 144 Pole cap

For the connection boxes a separate
instructions for use can be provided upon
request.

Accessoires

71 084 Boîte de connexion IP 54
1 fil fin fusible 6.3 A
2 entrées pour câble 7 x 6□
2 sorties pour câble 5 x 1,5□

70 629 Boîte de connexion IP 55
2 fusibles neozed 6 A
2 entrées pour câble 5 x 10□
2 sorties pour câble 4 x 2,5□

71 147 Boîte de connexion IP 54
2 fusibles neozed 6 A
2 entrées pour câble 5 x 10□
2 sorties pour câble 4 x 2,5□

70 647 Boîte de connexion IP 54
3 fusibles neozed 6 A
2 entrées pour câble 5 x 16□
2 sorties pour câble 5 x 2,5□

70 650 Boîte de connexion IP 54
2 entrées pour câble 5 x 4□
6 sorties pour câble 3 x 1,5□
6 fusibles à fil fin 5x20 mm · 10 A
à action retardée

70 695 Boîte de connexion IP 54
avec parafoudre
2 fusibles neozed 6 A
2 entrées pour câble 5 x 16□
2 sorties pour câble 4 x 2,5□

71 089 Boîte de connexion IP 54
avec alimentation DALI et Interface
DALI-USB intégrée
1 fil fin fusible 5 A
3 entrées pour câble 5 x 16□
2 sorties pour câble 5 x 1,5□

71 143 Boîte de connexion IP 54
avec réduction de puissance pour luminaires
LED avec interface DALI
Mode 1 : Réduction de puissance par phase
de commande activée
Mode 2 : Réduction de puissance à l'aide d'un
calcul du minuit virtuel
2 fusibles neozed 6 A
2 entrées pour câble 5 x 16□
2 sorties pour câble 5 x 2,5□

75 000 144 Bouchon de fermenture

Une fiche d'utilisation pour ces boîtes de
connexion est disponible.

Ersatzteile		Spares		Pièces de rechange	
Schiebemutter	16 005 255 M1	Sliding nut	16 005 255 M1	Écrou coulissant	16 005 255 M1
Vierkantschlüssel	56 000 091	Square spanner	56 000 091	Clé carrée	56 000 091
Tür	75 000 717	Door	75 000 717	Porte	75 000 717