Yori Evo 48V Mini Ø 22 mm Precision 1X

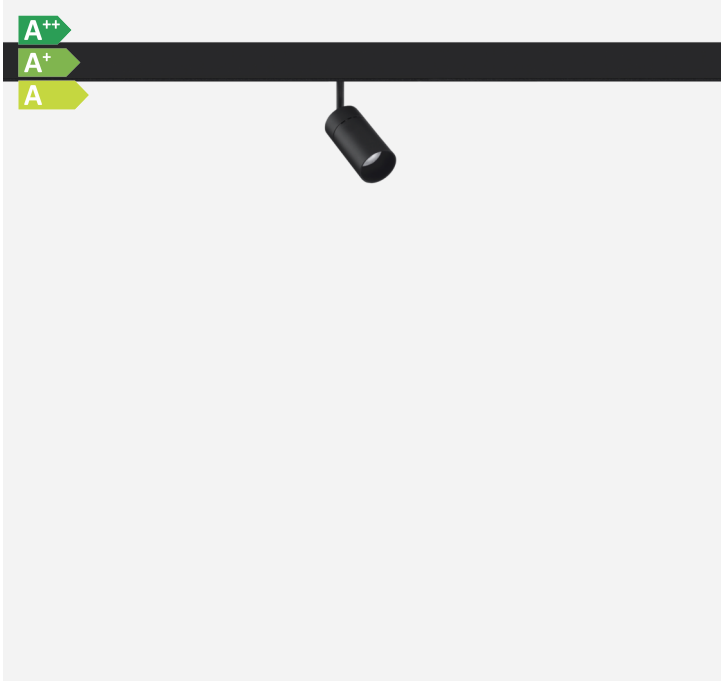

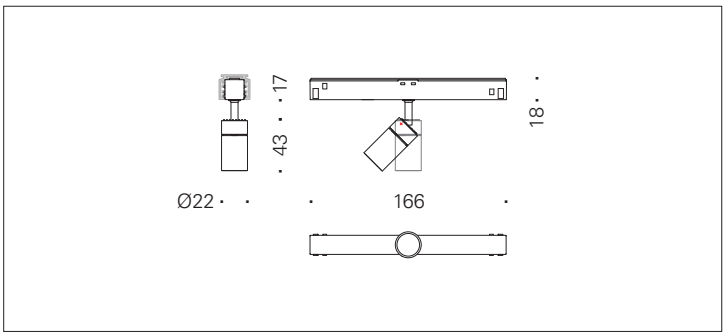

Scanner le code QR pour en savoir plus sur cet article sur www.neuco.ch

D BN60E HQ31-R
Noir graphite RAL 9011
LED 2,6 W 58 lm-h 3000 K
Convertisseur DALI pilotable

Projecteur avec répartition lumineuse à symétrie de rotation.
Indice de protection IP20.
Classe de protection III.

Boîtier en fonte d'alu injecté, finition gravé noir mat.
Inclinable 0-90°, rotation 370°.
Power LED blanc chaud.
Optique Precision.
Adaptateur rail b.t. avec convertisseur DALI et étrier, noir.

Garantie 5 ans.

CE

IP20

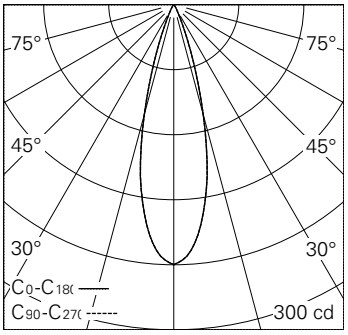

h [m]	D [m] 28°	E (0°)
1	0.50	240
2	1.00	60
3	1.50	27
4	1.99	15
5	2.49	10

LED 3000 K 2,6 W 58 lm-h 28° / CIE Flux 99 100 100 100 100 / A80 selon DIN 5040

Caractéristiques techniques

Flux lumineux	58 lm-h
Puissance de raccordement	2,6 W
Rendement lumineux	22,3 lm-h/W
Flux lumineux du module	145 lm-c
Puissance du module	2,0 W
Précision des couleurs	SDCM < 3
Rendu des couleurs	CRI > 90
Maintien du flux lumineux	L90/B10 à 50'000 h (25 °C)
Température de couleur	3000 K
Classe d'efficacité énergétique	A++ à A

Autres informations

Technologie LED	Technologie lentilles
Répartition lumineuse	à symétrie de rotation
Angle de diffusion	28 ° Medium Flood
Tension de fonctionnement	48 V DC 0 Hz
Poids	0,07 kg
Sécurité photobiologique	Groupe de risque 1 (faible risque)
Accessoires	Des accessoires séparés sont disponibles pour ce luminaire. Contactez-nous si vous avez besoin de conseils.

Les couleurs et les détails techniques des illustrations peuvent différer de la spécification du luminaire réel. Sous réserve d'erreur et de modifications techniques.