Luminaire de piscine

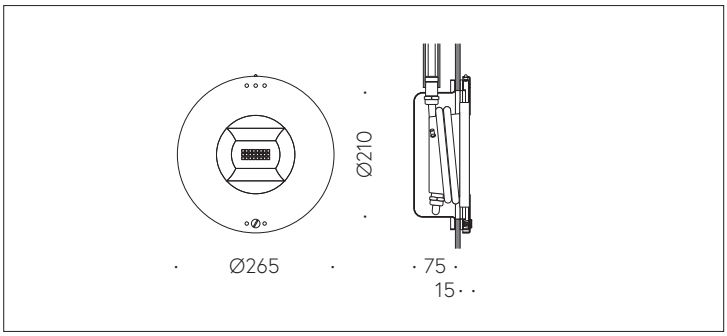

Scanner le code QR pour en savoir plus sur cet article sur www.neuco.ch

B 84 400K3
Matière acier inoxydable (matériau no. 1.4401)
LED 62 W 24 V 5000 lm-h 3000 K
Convertisseur commutable on/off

Classe de protection III.

24 V DC. Sans bloc alimen. Avec module à LED interchangeable, prévu pour une durée de vie d'au moins 200'000 heures et protégé contre la surchauffe. Livraison de modules LED et de pièces d'usure compatibles garantie pendant 20 ans. Indice de protection IP 68 10 m. Classe de protection III. Luminaire fabriqué en acier inoxydable, Matériau No. 1.4404, électropoli. Verre de sécurité clair. Réflecteur en aluminium pur anodisé. Avec câble de raccordement résistant à l'eau chlorée fermement branché 05RN8-F 2 x 1 mm², longueur 3 m. Manchon de raccordement pour gaine de protection en PVC souple Ø 20 x 3 mm. Profondeur d'encastrement recommandée de 400 à 700 mm sous la surface de l'eau. Diamètre 265 mm, profondeur d'encastrement 70 mm. Réservation Ø 210 mm.

Garantie 5 ans.

Le projecteur ne doit fonctionner qu'en position immergée.
Le luminaire doit être immergé dans l'eau pendant l'utilisation..

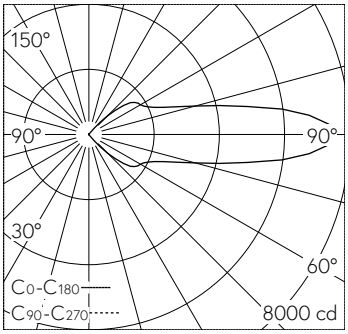

h [m]	C0-C180 D [m] 48°	C90-C270 D [m] 28°	E (0°)
2	1.78	1.00	1749
4	3.56	1.99	437
6	5.34	2.99	194
8	7.12	3.99	109
10	8.90	4.99	70

LED 3000 K 62 W 5000 lm-h 48°/28° / CIE Flux 0 15 42 50 100 / C11 selon DIN 5040

Caractéristiques techniques

Flux lumineux	5000 lm-h
Puissance de raccordement	62 W
Rendement lumineux	74.4 lm-h/W
Flux lumineux du module	8200 lm-c
Puissance du module	49,7 W
Précision des couleurs	–
Rendu des couleurs	CRI > 80
Maintien du flux lumineux	L90/B50 à 200'000 h (25 °C)
Température de couleur	3000 K

Autres informations

Boîtier d'alimentation	**externe, commander séparément**
Tension de fonctionnement	24 V DC
Température de service	max. 55 °C
Poids	3.15 kg

Les couleurs et les détails techniques des illustrations peuvent différer de la spécification du luminaire réel. Sous réserve d'erreur et de modifications techniques.