neuco

Luminaire encastré dans le sol autorisant le roulement

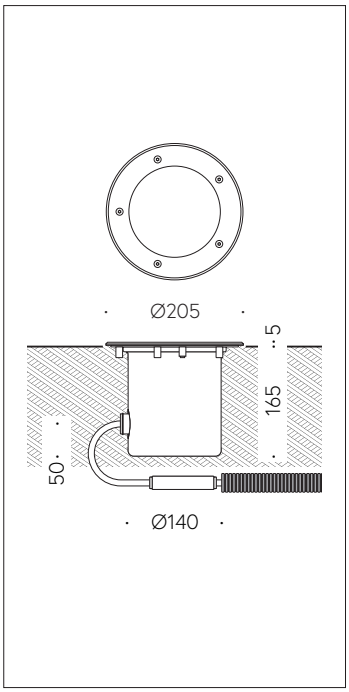

Scanner le code QR pour en savoir plus sur cet article sur www.neuco.ch

B 84 307K3
Matière acier inoxydable (matériau no. 1.4301)
LED 9.5 W 841 lm-h 3000 K
Convertisseur DALI pilotable

IK10

Luminaire à encastrer dans le sol avec répartition lumineuse symétrique-extensive.
Classe de protection I.

Répartition lumineuse symétrique pour effets d'éclairage doux sans cône détaché sur les surfaces illuminées. angle de diffusion à demi-intensité 53°, Avec module à LED interchangeable, prévu pour une durée de vie d'au moins 130'000 heures et protégé contre la surchauffe. Livraison de modules LED et de pièces d'usure compatibles garantie pendant 20 ans. Avec Ultimate Driver® bloc d'alimentation à LED, pour pilotage DALI, 220-240 V, 0/50-60 Hz. Indice de protection IP 68 10 m. Luminaire fabriqué en acier inoxydable, Matériau No. 1.4301. Verre de sécurité clair. Surface du réflecteur en aluminium pur anodisé. 1,8 m câble de raccordement résistant à l'eau 07RN8-F 5 G 1 mm² avec stoppe-eau intégré et gaine d'installation en PVC 1,2 m. Diamètre 205 mm, profondeur d'encastrement 165 mm.

Garantie 5 ans.

Un premier nettoyage est nécessaire après le montage du luminaire..

Sur demande, ce luminaire est également livrable avec des couleurs de LED verte, bleue, ambre et rouge.

PUSH, switchDIM et Touch-DIM® ne sont pas pris en charge.

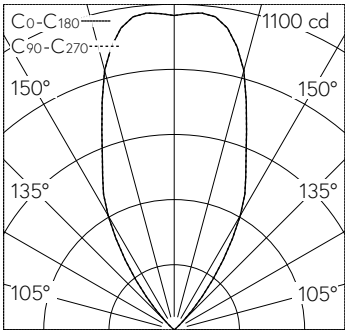

h [m]	D [m] 54°	E (0°)
5	5.10	42
4	4.08	66
3	3.06	118
2	2.04	265
1	1.02	1062

LED 3000 K 9.5 W 841 lm-h 54° / E84 selon DIN 5040

Caractéristiques techniques

Flux lumineux	841 lm-h
Puissance de raccordement	9.5 W
Rendement lumineux	88.5 lm-h/W
Flux lumineux du module	1350 lm-c
Puissance du module	7,8 W
Précision des couleurs	–
Rendu des couleurs	CRI > 80
Maintien du flux lumineux	L80/B50 à 130'000 h (25 °C)
Température de couleur	3000 K

Autres informations

Répartition lumineuse	symétrique-extensive
Angle de demi-valeur	53 ° Wide Flood (46 – 55 °)
Tension de fonctionnement	220 – 240 V AC 50 / 60 Hz 176 – 276 V DC 0 Hz
Résistance à la pression	autorisant le roulement à 2000 kg
Température de service	max. 45 °C
Poids	2.6 kg

Les couleurs et les détails techniques des illustrations peuvent différer de la spécification du luminaire réel. Sous réserve d'erreur et de modifications techniques.