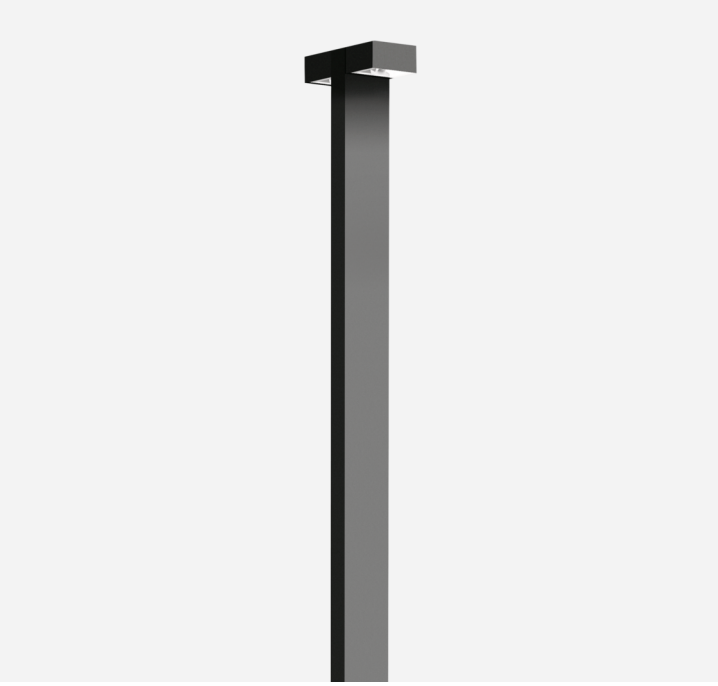

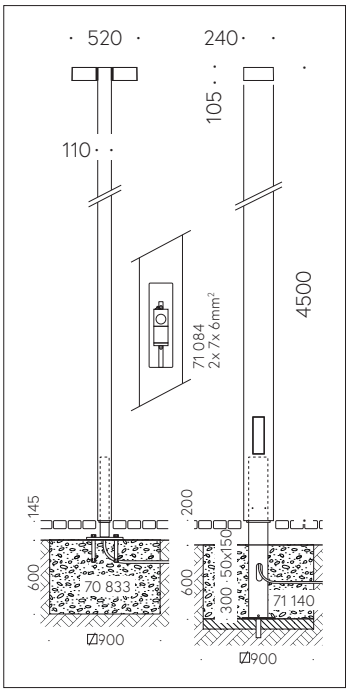

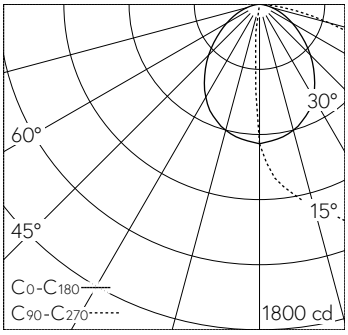

LED 3000 K 41.6 W 5034 lm-h / CIE Flux 41 78 96 100 100 / A30 selon DIN 5040

Scanner le code QR pour en savoir plus sur cet article sur www.neuco.ch

B 84 241AK3
argent ~ DB 702N
2 x LED 41.6 W 5034 lm-h 3000 K
Convertisseur DALI pilotable

IP65 IK06

Profilé lumineux avec répartition lumineuse asymétrique.
Indice de protection IP65 ◈▲▲, étanche à la poussière et protégé contre les jets d'eau
Classe de protection I.

Répartition lumineuse asymétrique. Dark Sky: Pas de flux lumineux dans la moitié supérieure. Constant Optics®: Système optique efficace qui ne connaît presque aucune usure. LED 20 W, Puissance de raccordement du luminaire, par corps de luminaire. Avec modules à LED interchangeables, prévus pour une durée de vie d'au moins 200'000 heures et protégés contre la surchauffe. Livraison de modules LED et de pièces d'usure compatibles garantie pendant 20 ans. Avec Ultimate Driver® 2 blocs d'alimentation à LED, pour pilotage DALI, 220-240 V, 0/50-60 Hz. Indice de protection IP 65. Luminaire en fonderie d'aluminium, aluminium et acier inoxydable Technologie de revêtement Unidure®, couleur argent. Verres de sécurité. Réflecteurs en aluminium pur anodisé. Avec porte et boîte de connexion B 70 629 intégrée. Pour branchement en dérivation pour 2 câbles max. 7 x 6 mm² qmm et avec fusible à fil fin 6,3 A. Dimensions: 520 x 240 x 105 mm. Hauteur hors sol du luminaire 4500 mm. Fixation du profilé lumineux avec la pièce à enterrer B 71 140 ou avec le socle à visser,B 70 833 à visser sur un massif de fondation.

Garantie 5 ans.

PUSH, switchDIM et Touch-DIM® ne sont pas pris en charge.

Caractéristiques techniques

Flux lumineux	5034 lm-h
Puissance de raccordement	41.6 W
Rendement lumineux	122.5 lm-h/W
Flux lumineux du module	6680 lm-c
Puissance du module	35,2 W
Précision des couleurs	–
Rendu des couleurs	CRI > 80
Maintien du flux lumineux	L90/B50 à 200'000 h (25 °C)
Température de couleur	3000 K

Autres informations

Répartition lumineuse	asymétrique
Tension de fonctionnement	220 – 240 V AC 50 / 60 Hz 176 – 264 V DC 0 Hz
Température de service	max. 50 °C
Poids	59.9 kg
Surface de prise au vent	1.2 m²

Les couleurs et les détails techniques des illustrations peuvent différer de la spécification du luminaire réel. Sous réserve d'erreur et de modifications techniques.