# Luminaire encastré dans le sol autorisant le roulement lèche-mur

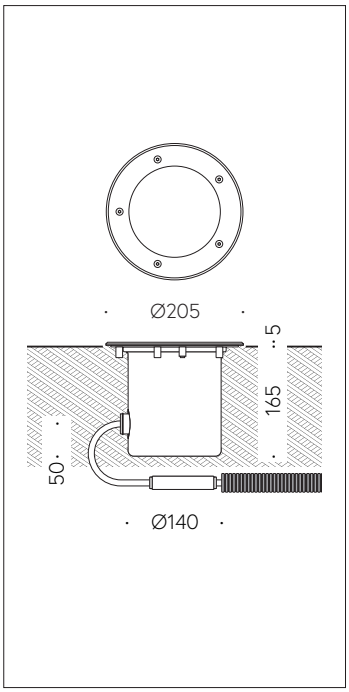


Scanner le code QR pour en savoir plus sur cet article sur www.neuco.ch

**B 84 153RK4**
Matière acier inoxydable (matériau no. 1.4301)
LED 9.5 W 834 lm-h 4000 K
Convertisseur DALI pilotable

**IK10**

Luminaire à encastrer dans le sol avec répartition lumineuse asymétrique-extensive.
Classe de protection I.

Verre antidérapant selon DIN B 51 130 R 13, mat. Projecteur, Wallwasher. Répartition lumineuse asymétrique pour effets d'éclairage doux sans cône détaché sur les surfaces illuminées. Constant Optics®: Système optique efficace qui ne connaît presque aucune usure. angle de diffusion à demi-intensité 40/55°, Avec module à LED interchangeable, prévu pour une durée de vie d'au moins 130'000 heures et protégé contre la surchauffe. Livraison de modules LED et de pièces d'usure compatibles garantie pendant 20 ans. Avec Ultimate Driver® bloc d'alimentation à LED, pour pilotage DALI, 220-240 V, 0/50-60 Hz. Indice de protection IP 68 10 m. Luminaire fabriqué en acier inoxydable, Matériau No. 1.4301. Surface du réflecteur en aluminium pur anodisé. Avec diffuseur intégré. 1,8 m câble de raccordement résistant à l'eau 07RN8-F 5 G 1 mm² avec stoppe-eau intégré et gaine d'installation en PVC 1,2 m. Diamètre 205 mm, profondeur d'encastrement 165 mm.

Garantie 5 ans.

Un premier nettoyage est nécessaire après le montage du luminaire..

Sur demande, ce luminaire est également livrable avec des couleurs de LED verte, bleue, ambre et rouge.

PUSH, switchDIM et Touch-DIM® ne sont pas pris en charge.

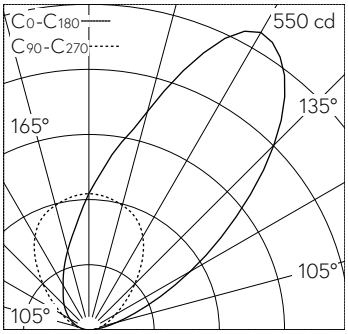


LED 4000 K 9.5 W 834 lm-h / CIE Flux 0 0 0 0 100 / E83 selon DIN 5040

**Caractéristiques techniques**

| | |
|---|---|
| Flux lumineux | 834 lm-h |
| Puissance de raccordement | 9.5 W |
| Rendement lumineux | 71.7 lm-h/W |
| Flux lumineux du module | 1420 lm-c |
| Puissance du module | 7,8 W |
| Précision des couleurs | – |
| Rendu des couleurs | CRI > 80 |
| Maintien du flux lumineux | L80/B50 à 130'000 h (25 °C) |
| Température de couleur | 4000 K |

**Autres informations**

| | |
|---|---|
| Répartition lumineuse | asymétrique-extensive |
| Angle de demi-valeur | 40 ° / 55 ° Oval Flood |
| Tension de fonctionnement | 220 – 240 V AC/DC 0 / 50 / 60 Hz |
| Résistance à la pression | autorisant le roulement à 2000 kg |
| Température de service | max. 50 °C |
| Poids | 2.6 kg |

Les couleurs et les détails techniques des illustrations peuvent différer de la spécification du luminaire réel. Sous réserve d'erreur et de modifications techniques.