neuco

# Plafonnier apparent spot compact

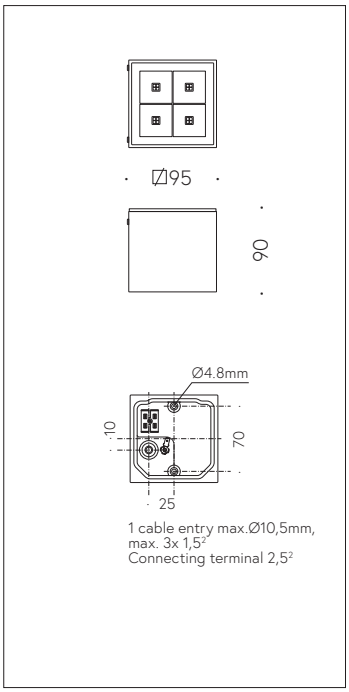


Scanner le code QR pour en savoir plus sur cet article sur www.neuco.ch

**B 66 158K3**
graphite ~ RAL 7024
LED 9.5 W 969 lm-h 3000 K
Convertisseur commutable on/off

**IP65 IK06**

Plafonnier apparent avec répartition lumineuse symétrique-diffuse. Indice de protection IP65, étanche à la poussière et protégé contre les jets d'eau
Classe de protection I.

Répartition lumineuse symétrique diffuse. angle de diffusion à demi-intensité 41°, Avec module à LED interchangeable, prévu pour une durée de vie d'au moins 198'000 heures et protégé contre la surchauffe. Livraison de modules LED et de pièces d'usure compatibles garantie pendant 20 ans. Avec Ultimate Driver® bloc d'alimentation LED 220-240 V, 0/50-60 Hz. Indice de protection IP 65. Résistant aux impacts de ballon. Luminaire en fonderie d'aluminium, aluminium et acier inoxydable Technologie de revêtement Unidure®, couleur graphite. Verre de sécurité à structure optique. Surface du réflecteur en aluminium pur anodisé. Vortex Optics® Une entrée pour câble de raccordement jusqu'à Ø 10,5 mm, max. 3 x 1,5 mm². Dimensions: 95 x 95 x 90 mm.

Garantie 5 ans.

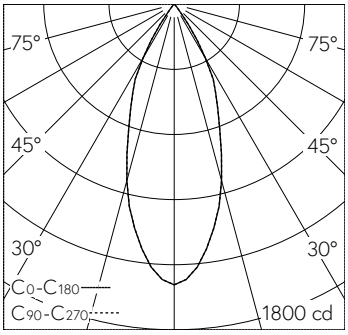


| h [m] | C0-C180 D [m] 38° | C90-C270 D [m] 38° | E (0°) |
|---|---|---|---|
| 1 | 0.69 | 0.69 | 1551 |
| 2 | 1.38 | 1.38 | 388 |
| 3 | 2.07 | 2.07 | 172 |
| 4 | 2.75 | 2.75 | 97 |
| 5 | 3.44 | 3.44 | 62 |

LED 3000 K 9.5 W 969 lm-h 38°/38° / CIE Flux 98 100 100 100 100 / A80 selon DIN…

**Caractéristiques techniques**

| | |
|---|---|
| Flux lumineux | 969 lm-h |
| Puissance de raccordement | 9.5 W |
| Rendement lumineux | 102 lm-h/W |
| Flux lumineux du module | 1385 lm-c |
| Puissance du module | 8,2 W |
| Précision des couleurs | – |
| Rendu des couleurs | CRI > 80 |
| Maintien du flux lumineux | L90/B50 à 198'000 h (25 °C) |
| Température de couleur | 3000 K |

**Autres informations**

| | |
|---|---|
| Répartition lumineuse | symétrique-diffuse |
| Angle de demi-valeur | 38 ° Flood (33 – 45 °) |
| Tension de fonctionnement | 220 – 240 V AC/DC 0 / 50 / 60 Hz |
| Température de service | max. 40 °C |
| Poids | 0.85 kg |

Les couleurs et les détails techniques des illustrations peuvent différer de la spécification du luminaire réel. Sous réserve d'erreur et de modifications techniques.