neuco

Plafonnier apparent spot compact

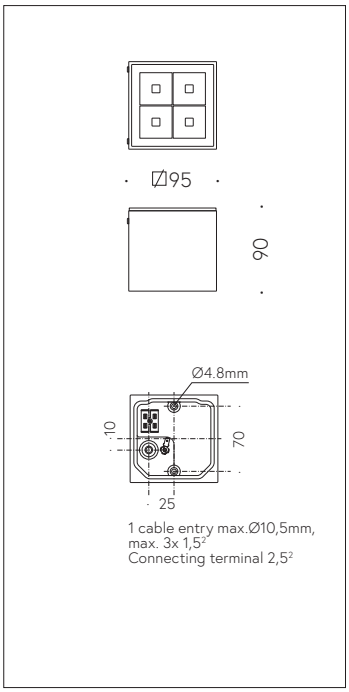

Scanner le code QR pour en savoir plus sur cet article sur www.neuco.ch

B 66 157K3
graphite ~ RAL 7024
LED 4.1 W 424 lm-h 3000 K
Convertisseur commutable on/off

IP65 IK06

Plafonnier apparent avec répartition lumineuse symétrique-diffuse. Indice de protection IP65, étanche à la poussière et protégé contre les jets d'eau
Classe de protection I.

Répartition lumineuse symétrique diffuse. angle de diffusion à demi-intensité 40°, Avec module à LED interchangeable, prévu pour une durée de vie d'au moins 200'000 heures et protégé contre la surchauffe. Livraison de modules LED et de pièces d'usure compatibles garantie pendant 20 ans. Avec Ultimate Driver® bloc d'alimentation LED 220-240 V, 0/50-60 Hz. Indice de protection IP 65. Luminaire en fonderie d'aluminium, aluminium et acier inoxydable Technologie de revêtement Unidure®, couleur graphite. Verre de sécurité à structure optique. Surface du réflecteur en aluminium pur anodisé. Vortex Optics®. Une entrée pour câble de raccordement jusqu'à Ø 10,5 mm, max. 3 x 1,5 mm². Dimensions: 95 x 95 x 90 mm.

Garantie 5 ans.

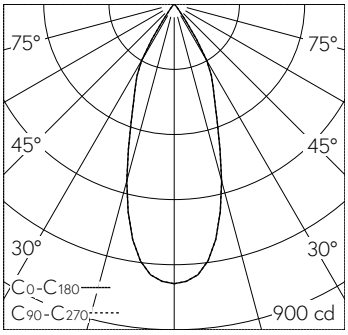

h [m]	C0-C180 D [m] 38°	C90-C270 D [m] 38°	E (0°)
1	0.69	0.69	773
2	1.38	1.38	193
3	2.07	2.07	86
4	2.75	2.75	48
5	3.44	3.44	31

LED 3000 K 4.1 W 424 lm-h 38°/38° / CIE Flux 97 100 100 100 100 / A80 selon DIN …

Caractéristiques techniques

Flux lumineux	424 lm-h
Puissance de raccordement	4.1 W
Rendement lumineux	103.4 lm-h/W
Flux lumineux du module	560 lm-c
Puissance du module	3,0 W
Précision des couleurs	–
Rendu des couleurs	CRI > 80
Maintien du flux lumineux	L90/B50 à 200'000 h (25 °C)
Température de couleur	3000 K

Autres informations

Répartition lumineuse	symétrique-diffuse
Angle de demi-valeur	40 ° Flood (33 – 45 °)
Tension de fonctionnement	220 – 240 V AC/DC 0 / 50 / 60 Hz
Température de service	max. 50 °C
Poids	0.85 kg

Les couleurs et les détails techniques des illustrations peuvent différer de la spécification du luminaire réel. Sous réserve d'erreur et de modifications techniques.