Plafonnier apparent spot compact

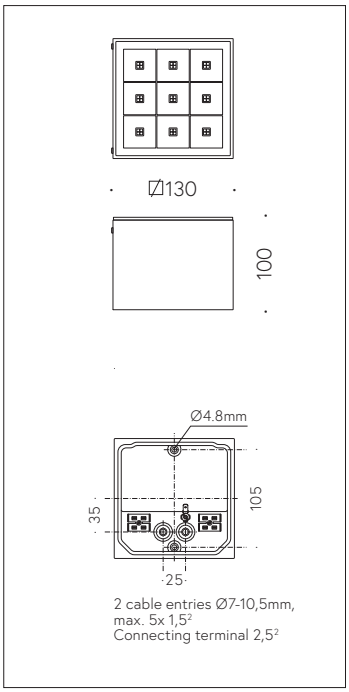

Scanner le code QR pour en savoir plus sur cet article sur www.neuco.ch

B 66 155WK4
blanc ~ RAL 9010
LED 19.7 W 1534 lm-h 4000 K
Convertisseur DALI pilotable

IP65 IK07

Plafonnier apparent avec répartition lumineuse symétrique-intensive. Indice de protection IP65, étanche à la poussière et protégé contre les jets d'eau
Classe de protection I.

Répartition lumineuse symétrique intensive. angle de diffusion à demi-intensité 27°, Avec module à LED interchangeable, prévu pour une durée de vie d'au moins 50 000 heures et protégé contre la surchauffe. Livraison de modules LED et de pièces d'usure compatibles garantie pendant 20 ans. Avec Ultimate Driver® bloc d'alimentation à LED, pour pilotage DALI, 220-240 V, 0/50-60 Hz. Indice de protection IP 65. Luminaire en fonderie d'aluminium, aluminium et acier inoxydable Technologie de revêtement Unidure®, couleur blanc. Verre de sécurité à structure optique. Surface du réflecteur en aluminium pur anodisé. Vortex Optics® Deux entrées de câble pour branchement en dérivation du câble de raccordement jusqu'à Ø 10,5 mm, max. 5 x 1,5 mm². Dimensions: 130 x 130 x 100 mm.

Garantie 5 ans.

PUSH, switchDIM et Touch-DIM® ne sont pas pris en charge.

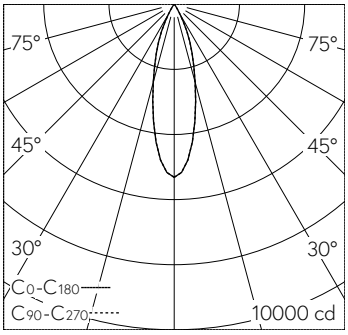

h [m]	C0-C180 D [m] 28°	C90-C270 D [m] 28°	E (0°)
2	1.00	1.00	1329
4	1.99	1.99	332
6	2.99	2.99	148
8	3.99	3.99	83
10	4.99	4.99	53

LED 4000 K 19.7 W 1534 lm-h 26°/26° / CIE Flux 98 100 100 100 100 / A80 selon DI…

Caractéristiques techniques

Flux lumineux	1534 lm-h
Puissance de raccordement	19.7 W
Rendement lumineux	77.9 lm-h/W
Flux lumineux du module	3010 lm-c
Puissance du module	17,5 W
Précision des couleurs	–
Rendu des couleurs	CRI > 80
Maintien du flux lumineux	–
Température de couleur	4000 K

Autres informations

Répartition lumineuse	symétrique-intensive
Angle de demi-valeur	25 ° Medium (20 – 26 °)
Tension de fonctionnement	220 – 240 V AC/DC 0 / 50 / 60 Hz
Température de service	max. 35 °C
Poids	1.6 kg

Les couleurs et les détails techniques des illustrations peuvent différer de la spécification du luminaire réel. Sous réserve d'erreur et de modifications techniques.