# Plafonnier apparent spot compact

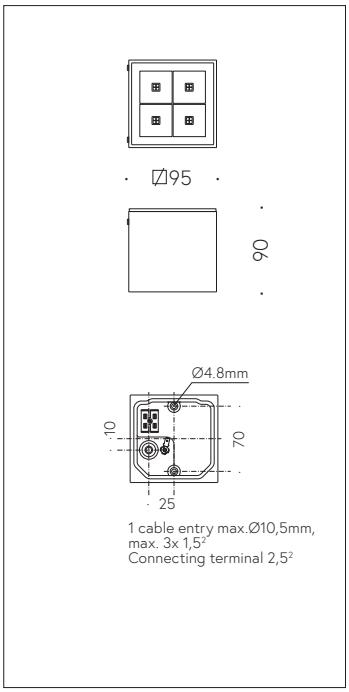


Scanner le code QR pour en savoir plus sur cet article sur www.neuco.ch

**B 66 153K4**
graphite ~ RAL 7024
LED 9.5 W 767 lm-h 4000 K
Convertisseur commutable on/off

**IP65 IK06**

Plafonnier apparent avec répartition lumineuse symétrique-intensive. Indice de protection IP65, étanche à la poussière et protégé contre les jets d'eau
Classe de protection I.

Répartition lumineuse symétrique intensive. angle de diffusion à demi-intensité 27°, Avec module LED interchangeable d'une durée de vie moyenne de 198.000 heures (L80B50 pour ta = 25 °C). Garantie de réapprovisionnement du module LED et des pièces d'usure compatibles pendant 20 ans. Avec Ultimate Driver® bloc d'alimentation LED 220-240 V, 0/50-60 Hz. Indice de protection IP 65. Résistant aux impacts de ballon. Luminaire en fonderie d'aluminium, aluminium et acier inoxydable Technologie de revêtement Unidure®, couleur graphite. Verre de sécurité à structure optique. Surface du réflecteur en aluminium pur anodisé. Vortex Optics® Une entrée pour câble de raccordement jusqu'à Ø 10,5 mm, max. 3 x 1,5 mm². Dimensions: 95 x 95 x 90 mm.

Garantie 5 ans.

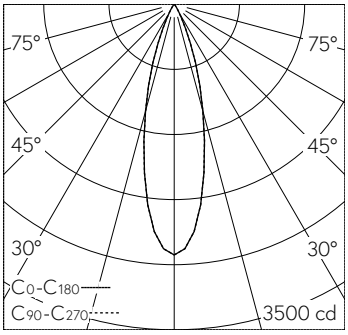


| h [m] | C0-C180 D [m] 28° | C90-C270 D [m] 28° | E (0°) |
|---|---|---|---|
| 2 | 1.00 | 1.00 | 674 |
| 4 | 1.99 | 1.99 | 168 |
| 6 | 2.99 | 2.99 | 75 |
| 8 | 3.99 | 3.99 | 42 |
| 10 | 4.99 | 4.99 | 27 |

LED 4000 K 9.5 W 767 lm-h 24°/24° / CIE Flux 98 100 100 100 100 / A80 selon DIN …

**Caractéristiques techniques**

| | |
|---|---|
| Flux lumineux | 767 lm-h |
| Puissance de raccordement | 9.5 W |
| Rendement lumineux | 80.7 lm-h/W |
| Flux lumineux du module | 1400 lm-c |
| Puissance du module | 8,2 W |
| Précision des couleurs | – |
| Rendu des couleurs | CRI > 80 |
| Maintien du flux lumineux | L90/B50 à 198'000 h (25 °C) |
| Température de couleur | 4000 K |

**Autres informations**

| | |
|---|---|
| Répartition lumineuse | symétrique-intensive |
| Angle de demi-valeur | 25 ° Medium (20 – 26 °) |
| Tension de fonctionnement | 220 – 240 V AC/DC 0 / 50 / 60 Hz |
| Température de service | max. 40 °C |
| Poids | 0.85 kg |

Les couleurs et les détails techniques des illustrations peuvent différer de la spécification du luminaire réel. Sous réserve d'erreur et de modifications techniques.