neuco

# Suspension

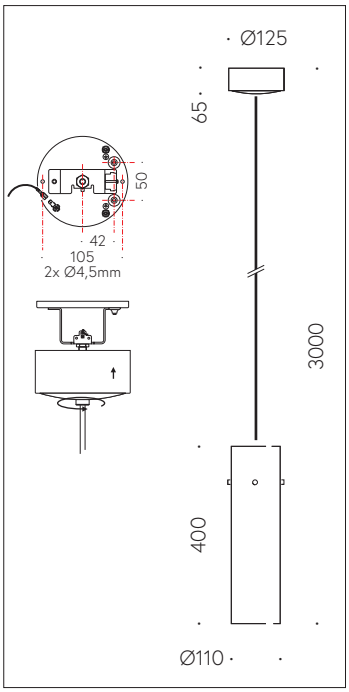


Scanner le code QR pour en savoir plus sur cet article sur www.neuco.ch

**B 50 409K4**
blanc ~ RAL 9003
LED 18 W 1699 lm-h 4000 K
Convertisseur DALI pilotable

**IP20**

Suspension avec répartition lumineuse libre.
Indice de protection IP20
Classe de protection I.

Diffusion libre. Avec module à LED interchangeable, prévu pour une durée de vie d'au moins 96'000 heures et protégé contre la surchauffe. Livraison de modules LED et de pièces d'usure compatibles garantie pendant 20 ans. Avec bloc d'alimentation à LED, pour pilotage DALI, 220-240 V, 0/50-60 Hz. Armature du luminaire et cache-piton métallique. Finition Couleur blanc. Verre opale soufflé à la bouche. Vis de fixation du verre en acier inoxydable. Câble de suspension 2 x 0,5 mm² avec un fil d'acier, couleur blanc. Dimensions Ø 110 x 400 mm, longueur totale 3000 mm.

Garantie 5 ans.

Sur demande, ce luminaire est également livrable en longueurs spéciales.

PUSH, switchDIM et Touch-DIM® ne sont pas pris en charge.

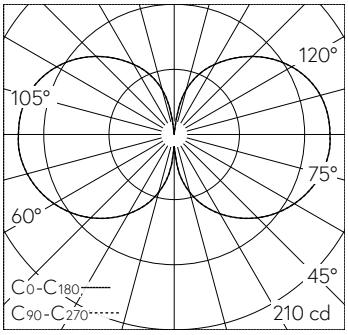


LED 4000 K 18 W 1699 lm-h / CIE Flux 17 41 69 51 100 / C11 selon DIN 5040

**Caractéristiques techniques**

| | |
|---|---|
| Flux lumineux | 1699 lm-h |
| Puissance de raccordement | 18 W |
| Rendement lumineux | 94.4 lm-h/W |
| Flux lumineux du module | 2680 lm-c |
| Puissance du module | 15,2 W |
| Précision des couleurs | – |
| Rendu des couleurs | CRI > 90 |
| Maintien du flux lumineux | L70/B50 à 96'000 h (25 °C) |
| Température de couleur | 4000 K |

**Autres informations**

| | |
|---|---|
| Répartition lumineuse | libre |
| Tension de fonctionnement | 220 – 240 V AC/DC 0 / 50 / 60 Hz |
| Température de service | max. 35 °C |
| Poids | 2.5 kg |

Les couleurs et les détails techniques des illustrations peuvent différer de la spécification du luminaire réel. Sous réserve d'erreur et de modifications techniques.