Applique apparente lèche-mur

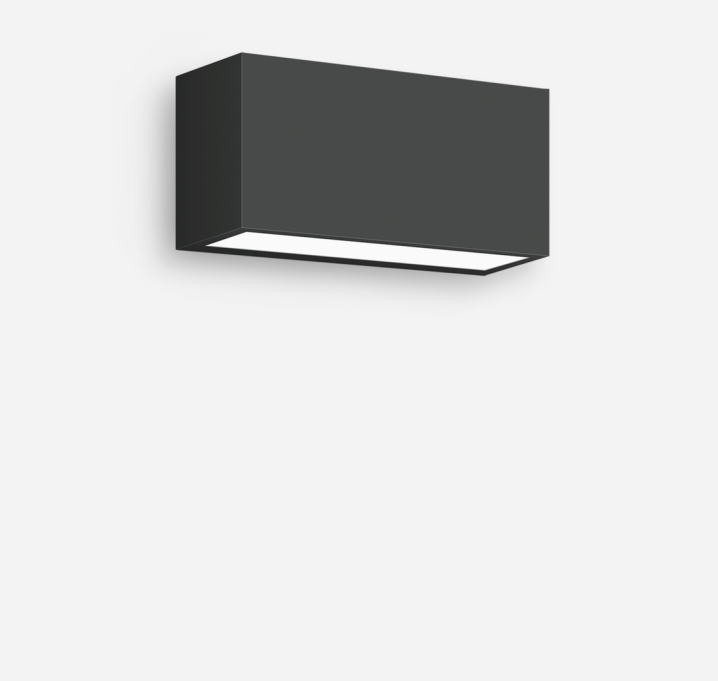

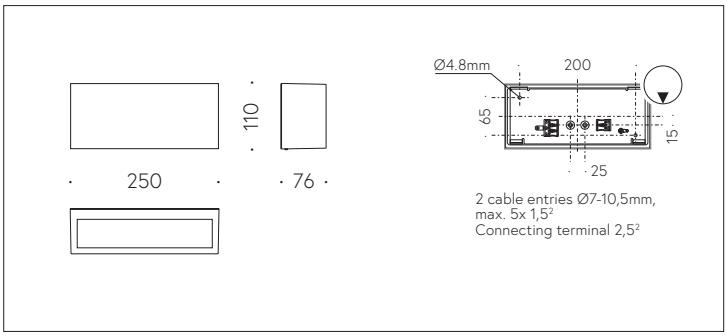

Scanner le code QR pour en savoir plus sur cet article sur www.neuco.ch

B 50 146.5K3
noir satiné
LED 28.4 W 2571 lm-h 3000 K
Convertisseur DALI pilotable

IP20

Applique avec sortie de lumière bilatérale.
Indice de protection IP20
Classe de protection I.

Diffusion lumineuse bilatérale. Avec module à LED interchangeable, prévu pour une durée de vie d'au moins 200'000 heures et protégé contre la surchauffe. Livraison de modules LED et de pièces d'usure compatibles garantie pendant 20 ans. Avec bloc d'alimentation à LED, pour pilotage DALI, 220-240 V, 0/50-60 Hz. Luminaire en fonderie d'aluminium et aluminium. Finition Couleur noir satiné. Verre clair, intérieur mat. Réflecteur en aluminium pur anodisé. Deux entrées de câble pour branchement en dérivation du câble de raccordement jusqu'à Ø 10,5 mm, max. 5 x 1,5 mm². Dimensions: 250 x 110 x 76 mm.

Garantie 5 ans.

Montage selon illustration uniquement.

PUSH, switchDIM et Touch-DIM® ne sont pas pris en charge.

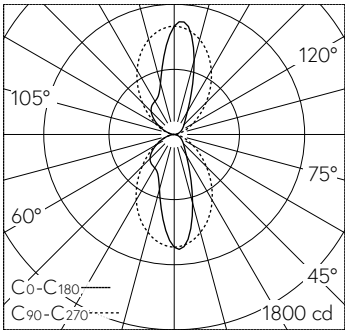

LED 3000 K 28.4 W 2571 lm-h / CIE Flux 61 87 98 50 100 / C54 selon DIN 5040

Caractéristiques techniques

Flux lumineux	2571 lm-h
Puissance de raccordement	28.4 W
Rendement lumineux	90.5 lm-h/W
Flux lumineux du module	3620 lm-c
Puissance du module	24,6 W
Précision des couleurs	–
Rendu des couleurs	CRI > 90
Maintien du flux lumineux	L90/B50 à 200'000 h (25 °C)
Température de couleur	3000 K

Autres informations

Sortie de lumière	bilatérale
Tension de fonctionnement	220 – 240 V AC 50 / 60 Hz 176 – 280 V DC 0 Hz
Température de service	max. 25 °C
Poids	1.95 kg

Les couleurs et les détails techniques des illustrations peuvent différer de la spécification du luminaire réel. Sous réserve d'erreur et de modifications techniques.