Applique apparente

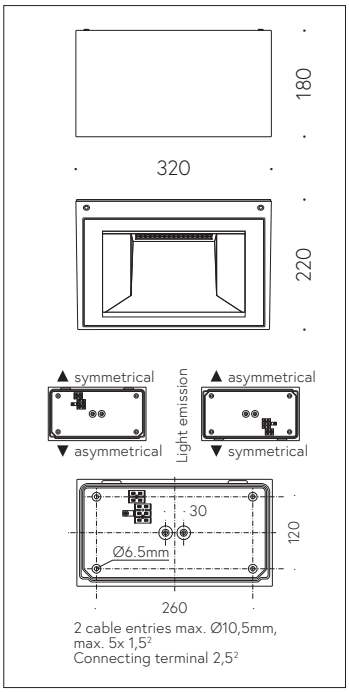

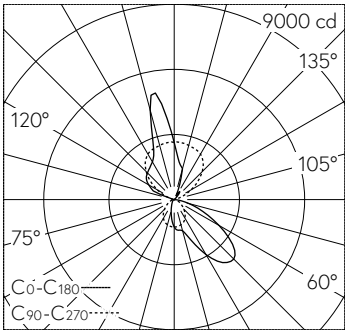

LED 4000 K 73 W 9741 lm-h / CIE Flux 39 78 96 47 100 / C34 selon DIN 5040

Scanner le code QR pour en savoir plus sur cet article sur www.neuco.ch

B 33 387AK4
argent ~ DB 702N

Lumière directe
LED 11600 lm-c 4000 K
Convertisseur DALI pilotable

Lumière indirecte
LED 4000 K
Convertisseur DALI pilotable

IP65 IK05

Applique avec répartition lumineuse asymétrique vers le bas et répartition lumineuse symétrique vers le haut. Indice de protection IP65, étanche à la poussière et protégé contre les jets d'eau
Classe de protection I.

Diffusion lumineuse bilatérale: une direction symétrique, une autre asymétrique. Avec module à LED interchangeable, prévu pour une durée de vie d'au moins 200'000 heures et protégé contre la surchauffe. Livraison de modules LED et de pièces d'usure compatibles garantie pendant 20 ans. Avec 2 blocs d'alimentation à LED, pour variation DALI, 220-240 V, 0/50-60 Hz. Indice de protection IP 65. Luminaire en fonderie d'aluminium, aluminium et acier inoxydable, couleur argent. Verres de sécurité. Réflecteurs en aluminium pur anodisé. Deux entrées de câble pour branchement en dérivation du câble de raccordement jusqu'à Ø 10,5 mm, max. 5 x 1,5 mm². Dimensions: 330 x 180 x 220 mm. Le luminaire peut être installé dans toutes les positions.

Garantie 5 ans.

PUSH, switchDIM et Touch-DIM® ne sont pas pris en charge.

Caractéristiques techniques

Flux lumineux	9741 lm-h
Puissance de raccordement	73 W
Rendement lumineux	154.4 lm-h/W
Flux lumineux du module	11090 lm-c
Puissance du module	153,2 W
Précision des couleurs	–
Rendu des couleurs	CRI > 80
Maintien du flux lumineux	L90/B50 à 200'000 h (25 °C)
Température de couleur	4000 K

Autres informations

Répartition lumineuse	asymétrique vers le bas et symétrique vers le haut
Température de couleur	4000 K (lumière directe) 4000 K (lumière indirecte)
Rendu des couleurs	CRI > 80 (lumière directe) CRI > 80 (lumière indirecte)
Tension de fonctionnement	220 – 240 V AC 50 / 60 Hz 176 – 280 V DC 0 Hz
Température de service	max. 45 °C
Poids	7.35 kg

Les couleurs et les détails techniques des illustrations peuvent différer de la spécification du luminaire réel. Sous réserve d'erreur et de modifications techniques.